QUADRA-FIRE

Testé et homologué par O-T-L Portland Oregon, USA C US
OMNI-Test Laboratories, Inc.

POÊLE À BOIS SÉRIE 3100
Contrôle automatique de la combustion (ACC)
Manuel du propriétaire
Installation et utilisation
MODÈLES :

31M-ACC-MBK **31ST-ACC** **31M-ACC-LE**

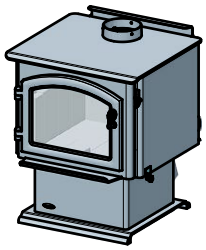

Modèle Millennium

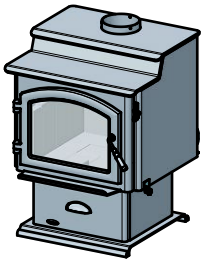

Modèle monobloc à décrochement supérieur
(Illustration du modèle avec piédestal)

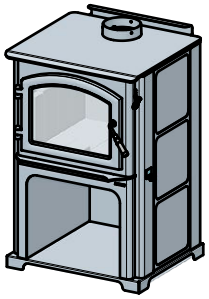

Edition limitée

⚠ AVERTISSEMENT

Le non-respect de ces instructions peut entraîner des dommages matériels, des blessures, voire la mort.

- Ne pas entreposer ni utiliser de l'essence ou d'autres vapeurs ou liquides inflammables à proximité de cet appareil ou de tout autre appareil électrique.
- Ne chauffez pas excessivement – Si l'appareil de chauffage ou le carneau devient rouge, le feu est trop intense. Un chauffage excessif annulera votre garantie.
- Respectez les dégagements spécifiés pour les matériaux inflammables. Le non-respect de ces consignes peut déclencher un incendie.

L'installation et la maintenance de cet appareil devraient être effectuées par du personnel qualifié. Hearth & Home Technologies conseille de faire appel à des spécialistes certifiés par NFI ou des techniciens encadrés par un spécialiste possédant cette certification.

NATIONAL FIREPLACE INSTITUTE NFI CERTIFIED

Wood Energy Technical Training

⚠ AVERTISSEMENT

SURFACES CHAUDES !

La vitre et les autres surfaces sont chaudes pendant l'utilisation ET le refroidissement.

La vitre chaude peut provoquer des brûlures.

- Ne pas toucher la vitre avant qu'elle ne soit refroidie
- Ne laissez JAMAIS les enfants toucher la vitre
- Éloignez les enfants
- SURVEILLEZ ATTENTIVEMENT les enfants présents dans la pièce où le foyer est installé.
- Avertir les enfants et les adultes des dangers associés aux températures élevées.

La température élevée peut enflammer les vêtements ou d'autres matériaux inflammables.

- Éloignez les vêtements, meubles, rideaux ou autres matières inflammables.

REMARQUE

Pour obtenir une traduction française de ce manuel, veuillez contacter votre concessionnaire ou visitez www.quadrafire.com
Pour obtenir une traduction française de ce manuel, veuillez contacter votre détaillant ou visiter le www.quadrafire.com

⚠ AVERTISSEMENT

Risque d'incendie.
À n'utiliser qu'avec des combustibles solides à base de bois. Les autres combustibles risquent de provoquer des feux incontrôlables et d'émettre des gaz toxiques (par exemple, du monoxyde de carbone).

Félicitations

et bienvenue chez Quadra-Fire !

Hearth & Home Technologies vous invite à profiter de sa longue tradition d'excellence ! En choisissant un appareil Quadra-Fire, vous avez l'assurance de bénéficier d'un produit de qualité, durable et performant.

Notre engagement en ce sens commence par l'étude de marché que nous avons menée auprès de nombreux clients en vue de mieux cerner leurs besoins et de mieux y répondre. Notre équipe de recherche et de développement utilise ensuite la technologie la plus avancée pour assurer le fonctionnement optimum de nos poêles, foyers encastrés et foyers. Notre savoir-faire reste cependant bien ancré dans la tradition artisanale. Chaque unité est fabriquée méticuleusement ; les surfaces sont finies à la main pour un plaisir esthétique de longue durée. Notre promesse de qualité est garantie par notre contrôle de qualité.

Nous vous souhaitons à vous et à votre famille de profiter pendant de nombreuses années de la chaleur et du confort de l'âtre de votre appareil. Nous vous remercions d'avoir choisi un produit Quadra-Fire.

REMARQUE : Les dégagements ne peuvent être diminués que si cela est autorisé par les autorités compétentes.

EXEMPLE D'ÉTIQUETTE DE NUMÉRO DE SÉRIE / DE SÉCURITÉ

EMPLACEMENT : ARRIÈRE DE L'APPAREIL

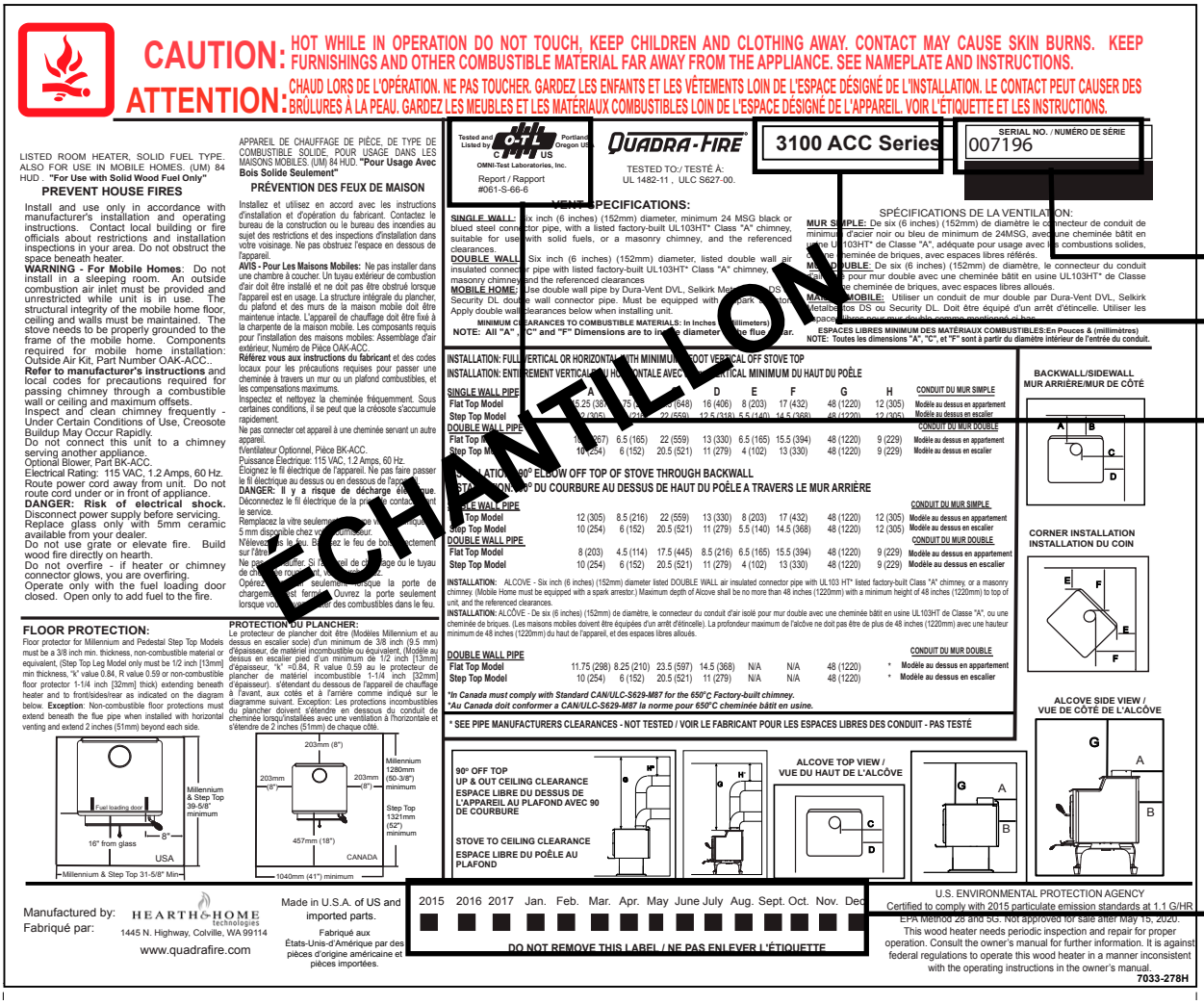

Définition des avertissements de sécurité :

- ***DANGER !*** Indique une situation dangereuse qui entraînera la mort ou des blessures graves si elle n'est pas évitée.
- ***AVERTISSEMENT !*** Indique une situation dangereuse pouvant entraîner la mort ou des blessures graves si elle n'est pas évitée.
- ***ATTENTION !*** Indique une situation dangereuse pouvant provoquer des blessures mineures ou modérées si elle n'est pas évitée.
- ***AVIS :*** Désigne des pratiques pouvant endommager le foyer ou d'autres biens matériels.

TABLE DES MATIÈRES

Section 1 : Homologations et codes approuvés
A. Certification de l'appareil 4
B. Approuvé pour les maisons mobiles..... 4
C. Spécifications de la porte vitrée 4
D. Puissance calorifique et rendement..... 4

Section 2 : Pour commencer
A. Considérations relatives à la conception, l'installation et l'emplacement 5
B. Sécurité incendie 5
C. Pression négative 6
D. Remarques concernant le tirage de la cheminée 7
E. Systèmes d'évacuation des gaz 7
F. Outils et matériaux nécessaires..... 7
G. Inspection de l'appareil et des composants 7
H. Système de poêle typique..... 8

Section 3 : Dimensions et dégagements
A. Dimensions de l'appareil 9-10
B. Dégagements par rapport aux matériaux inflammables..... 11

Section 4 : Remarques concernant l'installation
A. Exigences relatives à l'âtre 12-13
B. Autre calcul de protection du sol..... 14
C. Air extérieur 14-15
D. Installation du ventilateur 16
E. Réglage de la vitesse du ventilateur..... 16

Section 5 : Exigences relatives à la cheminée
A. Composants d'évacuation des gaz 17
B. Systèmes de cheminée 17-19
C. Installation des composants de la cheminée..... 19
D. Exigences relatives à l'abat-vent de la cheminée..... 20
E. Règle 2-10-03..... 20

Section 6 : Maison mobile 21

Section 7 : Installation de l'appareil
A. Installation du piédestal et du système d'élimination des cendres 22-23
B. Installation des pieds et du système d'élimination des cendres 23-24
C. Montage de la poignée de porte..... 24
D. Installation des carreaux décoratifs 24-25

Section 8 : Instructions d'utilisation
A. Surchauffe de votre appareil 26
B. Sélection et entreposage du bois..... 26
C. Processus de combustion 26-27
D. Commande automatique de la combustion (ACC)..... 27
E. Réglages de l'air 27-28
F. Taux de combustion et rendement 28
G. Emplacement adéquat du déflecteur et de la laine céramique..... 29
H. Préparation d'un feu 30
I. Instructions d'utilisation du ventilateur..... 31
J. Opacité (fumée) 31
K. Questions souvent posées 31

Section 9 : Entretien et réparation de l'appareil
A. Tableau simplifié de référence d'entretien..... 32
B. Opérations d'entretien et de nettoyage..... 33-34
C. Remplacement de la vitre..... 34-35
D. Remplacement des briques réfractaires.... 35
E. Démontage du déflecteur..... 36
F. Remplacement du disque d'arrêt..... 36
G. Remplacement des tubes 37

Section 10 : Dépannage 38

Section 11 : Informations de référence
A. Vues éclatées et pièces détachées du modèle Millennium 3100 39-43
B. Vues éclatées et pièces détachées du modèle 3100 à décrochement supérieur .. 44-48
C. Vues éclatées et pièces détachées du modèle 3100 édition Limitée..... 49-53
D. Garantie 54-55
E. Coordonnées 56

1 Homologations et codes approuvés

A. Certification de l'appareil

Modèle :	3100 Millennium, 3100 édition limitée et modèle monobloc à décrochement supérieur
Laboratoire :	OMNI Test Laboratories, Inc.
Rapport no :	061-S-66-6
Type :	Chauffage d'ambiance homologué à combustible solide.
Norme :	UL1482-11, ULC S627-00 et (UM) 84-HUD, approuvé pour maisons mobiles.

Le poêle à bois Quadra-Fire série 3100 (ACC) est conforme aux normes d'émission de particules du 15 mai 2015 de l'EPA (agence de protection de l'environnement des États-Unis).

Ce chauffage à granulés nécessite des inspections et des réparations périodiques pour un fonctionnement adéquat. Ne pas utiliser ce chauffage à granulés selon les directives du présent manuel contrevient aux réglementations fédérales.

B. Approuvé pour les maisons mobiles

Cette appareil peut être installé dans les maisons mobiles, à l'exclusion de la chambre à coucher, à condition qu'une prise d'air extérieur ait été installée. La structure du sol et des parois de la maison mobile ne doit pas être affaiblie par l'installation du foyer. L'appareil doit être correctement fixé à la charpente de la maison mobile et équipé d'une conduite d'évacuation homologuée à double paroi. Le kit de prise d'air extérieur, pièce OAK-ACC, doit être installé en cas d'utilisation dans une maison mobile.

C. Spécifications de la porte vitrée

Ce poêle est équipé d'une porte vitrée en vitrocéramique de 5 mm d'épaisseur. N'utilisez que des vitres en vitrocéramique de 5 mm pour remplacer une vitre endommagée. Veuillez contacter votre détaillant si vous devez remplacer la vitre.

REMARQUE : Cette installation doit être conforme aux codes locaux. En l'absence de codes locaux, vous devez être en conformité avec les codes d'installation **UL1482-11, (UM) 84-HUD et NPFA211** aux États-Unis et **les codes d'installation ULC S627-00 et CAN/CSA-B365** au Canada.

D. Puissance calorifique et rendement

Nº de certification EPA :	649
EPA, Émissions certifiées :	1,1 g/h
*PCI, Efficacité testée :	79,9 %
**PCS, Efficacité testée :	74,0 %
***EPA, Sortie en BTU :	de 11 700 à 32 000 BTU/h
****Pointe d'émission de BTU/heure :	57 200
Taille du conduit :	15 cm (6 po)
Taille de la boîte à feu :	0,05 m³ (1,85 pi³)
Longueur idéale des bûches :	41 cm (16 po)
Orientation du combustible :	De l'avant vers l'arrière
Combustible	de bois séché en corde

*Efficacité moyenne pondérée PCI utilisant du sapin Douglas aux dimensions spécifiées et les données collectées pendant les tests d'émission de l'EPA.

**Efficacité moyenne pondérée PCS utilisant du sapin Douglas aux dimensions spécifiées et les données collectées pendant les tests d'émission de l'EPA.

***Plage d'émission de BTU basée sur l'efficacité par défaut de l'EPA et les taux de combustion des résultats bas et élevés des tests EPA, en utilisant du sapin Douglas aux dimensions spécifiées.

****Maximum BTU émis par l'unité calculé en utilisant le taux de combustion maximal de la première heure à partir du résultat élevé du test EPA et le niveau en BTU du bois (8 600) multiplié par l'efficacité.

⚠ AVERTISSEMENT

Risque d'incendie.

Hearth & Home Technologies décline toute responsabilité et annulera la garantie dans les cas suivants :

- Installation et utilisation d'un appareil endommagé.
- Modification de l'appareil.
- Non-respect des instructions d'installation de Hearth & Home Technologies.
- Installation et/ou utilisation de composants non autorisés par Hearth & Home Technologies.
- Utilisation de l'appareil sans tous les composants installés.
- Utilisation de l'appareil sans les pieds (si fournis avec l'unité).
- Ne chauffez PAS excessivement – Si l'appareil ou le carneau devient rouge, le feu est trop intense.

Toute action qui peut créer un danger d'incendie.

REMARQUE : Le fabricant de cet appareil, Hearth & Home Technologies, se réserve le droit de modifier sans préavis ses produits, leurs spécifications et leurs prix.

Quadra-Fire est une marque déposée de Hearth & Home Technologies.

2 Pour commencer

A. Considérations relatives à la conception, l'installation et l'emplacement

Tenir compte de :

- la sécurité ;
- l'aspect pratique ;
- des voies de passage ;
- la cheminée et du carneau requis.

Il est recommandé de préparer un schéma d'installation avant de commencer les travaux, en utilisant des dimensions exactes pour les dégagements et les zones de protection du sol. Si vous n'utilisez aucune cheminée existante, placez l'appareil à un endroit où vous pourrez installer une cheminée homologuée qui traversera le plafond et le toit.

Nous vous recommandons de faire contrôler vos plans par un inspecteur du bâtiment et un représentant de votre compagnie d'assurance avant de commencer l'installation.

Si cet appareil est placé dans un endroit où des enfants sont présents, il est recommandé d'acheter une barrière décorative et de la placer devant l'appareil. Éloignez toujours les enfants pendant le fonctionnement du poêle et ne permettez à personne d'utiliser cette appareil sans avoir lu les instructions de fonctionnement.

REMARQUE : Dégagement pour l'entretien du poêle

Pour remplacer l'ensemble de tubes, un dégagement de 483 mm (19 po) est nécessaire sur le côté droit du poêle pour pouvoir enlever les tubes sans déplacer le poêle.

Si un tel espace n'est pas disponible, le poêle devra être déconnecté de la cheminée pour pouvoir procéder au remplacement des tubes. **Voir page 37.**

AVERTISSEMENT

Vérifiez les codes de construction du bâtiment avant l'installation.

- L'installation DOIT être en conformité avec les codes et réglementations locaux, régionaux, provinciaux et nationaux.
- Consultez la société d'assurance, les responsables locaux de la construction, les pompiers ou les autorités compétentes pour les restrictions, l'inspection des installations et les permis.

B. Sécurité incendie

Pour obtenir une sécurité incendie adéquate, prenez sérieusement en considération ce qui suit :

1. Installez au minimum un détecteur de fumée à chaque étage de la maison pour garantir votre sécurité. Ils doivent être placés loin de l'appareil et près des chambres à coucher. Suivez les instructions de l'emplacement et d'installation du fabricant des détecteurs de fumée et effectuez régulièrement leur entretien.
2. Placez un extincteur classe A à un endroit facilement accessible pour pouvoir éteindre les petits incendies dus à des braises incandescentes.
3. Un détecteur de CO doit être installé dans la même pièce que l'appareil.
4. Préparez et testez un plan d'évacuation avec au minimum deux chemins d'évacuation.
5. Préparez un plan à suivre en cas d'incendie de cheminée :

   Si la cheminée brûle :

   a Évacuez immédiatement la maison.
   b. Avisez les pompiers.

AVERTISSEMENT

Risque d'incendie.

- N'utilisez pas l'appareil sans avoir lu et compris le mode d'emploi.
- Une mauvaise utilisation de l'appareil peut provoquer un incendie.

AVERTISSEMENT

Danger d'asphyxie.

- NE BRANCHEZ PAS CET APPAREIL À UN CONDUIT DE CHEMINÉE UTILISÉ PAR UN AUTRE APPAREIL.
- NE BRANCHEZ À AUCUN CONDUIT OU SYSTÈME DE DISTRIBUTION D'AIR.

Les gaz de combustion risquent d'envahir la maison.

C. Pression négative

Le tirage est la différence de pression nécessaire à la bonne évacuation des appareils. Quelques considérations pour obtenir un bon tirage :

- Éviter une pression négative
- L'emplacement de l'appareil et de la cheminée

La pression négative est causée par une insuffisance d'air pour permettre le bon fonctionnement du poêle. Causes d'un volume d'air insuffisant :

- Ventilateurs d'évacuation (cuisine, salle de bain, etc.)
- Hottes d'aspiration pour cuisinières
- Besoins en air de combustion des chaudières,chauffe-eaux et autres appareils de chauffage
- Sèche-linges
- Emplacement des conduits de retour d'air à la chaudière ou au système de climatisation.
- Mauvais fonctionnement du système de traitement d'air HVAC
- Fuites d'air à l'étage supérieur
  - Éclairage encastré
  - Lucarne de grenier
  - Fuites du conduit

Pour minimiser les effets de la pression négative, tenir compte de ce qui suit :

- Installez le kit d'air extérieur. Installer l'entrée d'air sur le mur de la maison exposé aux vents dominants pendant la saison de chauffage.
- S'assurer qu'une arrivée d'air suffisante est disponible pour le bon fonctionnement des appareils à combustion et l'équipement d'évacuation des gaz.
- Contrôler que la chaudière et les bouches de retour d'air de la climatisation ne sont pas situées à proximité immédiate de l'appareil.
- Évitez d'installer l'appareil près des portes, couloirs ou petits espaces isolés.
- Les éclairages encastrés doivent être étanches, les lucarnes de grenier doivent être protégées contre les intempéries ou étanchéifiées, les joints et raccordements des conduits et des clapets d'air installés dans les greniers doivent être recouverts de ruban adhésif ou étanchéifiés.

AVERTISSEMENT

Danger d'asphyxie.

- En cas de pression négative, de la fumée, de la suie et du monoxyde de carbone peuvent s'échapper du poêle.
- Pour qu'il brûle correctement, l'appareil a besoin d'un bon tirage.

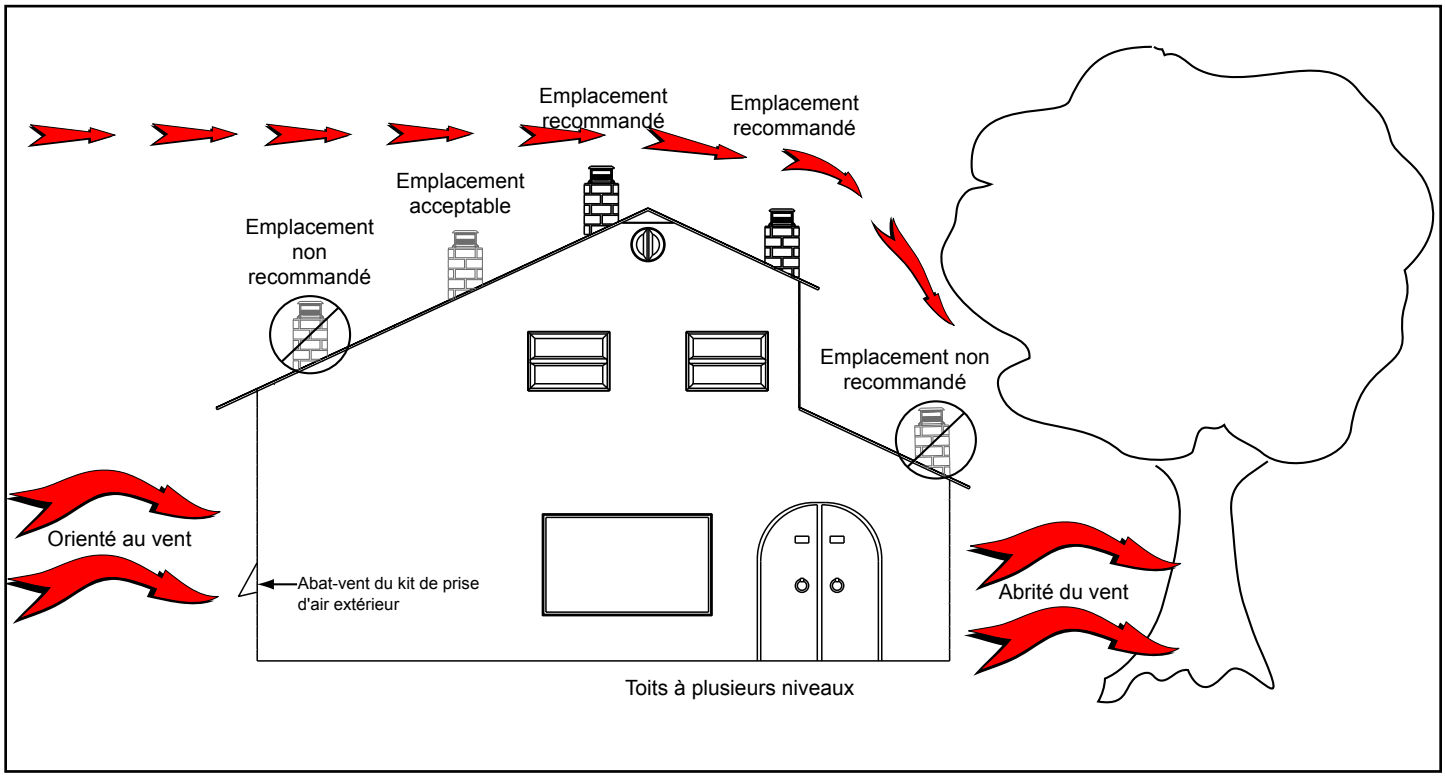

Figure 6.1

D. Remarques concernant le tirage de la cheminée

L'emplacement choisi pour l'appareil et la cheminée aura une influence sur leurs performances. Comme illustré sur la **figure 6.1 à la page 6**, la cheminée doit :

- Traverser l'espace d'air chaud à l'intérieur du bâtiment. Cela permet d'améliorer le tirage, surtout pendant l'allumage et l'extinction du poêle.
- Traversez le toit dans sa partie la plus haute. Cela minimise l'impact de l'action des vents.
- Quand vous choisissez l'emplacement de l'appareil, évitez les solins du plafond et du grenier ainsi que les chevrons.

Les conditions extérieures, telles que l'inclinaison du toit, les arbres avoisinants, les vents dominants et les collines avoisinantes, peuvent influencer le rendement du poêle. Votre concessionnaire connaît bien votre région et peut généralement faire des suggestions ou proposer des solutions efficaces à vos problèmes de cheminée.

Pour garantir le bon fonctionnement de votre appareil, le tirage de votre cheminée (pression statique) doit être d'environ 1 mm (0,04 po) de colonne d'eau sur la position de combustion basse et de 2,5 mm (0,10 po) de colonne d'eau sur la position haute ; la pression est mesurée à 152 mm (6 po) au-dessus de l'appareil, après une heure de fonctionnement sur chaque position.

REMARQUE : Il s'agit de directives générales seulement et les réglages peuvent varier d'un cas à l'autre.

E. Systèmes d'évacuation des gaz

Le système d'évacuation des gaz se compose du carneau (également appelé tuyau de poêle) et de la cheminée. Il devient extrêmement chaud pendant le chauffage. Les températures à l'intérieur de la cheminée peuvent dépasser 1100°C en cas de combustion de créosote. Pour éviter de déclencher un incendie, le carneau et la cheminée **doivent être installés et entretenus correctement.**

Une gaine de conduit approuvée doit être utilisée pour traverser un mur en matériau inflammable. Un système de support pour conduits de cheminée doit être utilisé pour traverser le plafond. L'utilisation de ces accessoires **est impérative** pour obtenir les dégagements requis par rapport aux matériaux inflammables des murs et des plafonds. Utilisez les dégagements du fabricant du conduit pour installer le système d'évacuation des gaz.

AVERTISSEMENT

Danger d'asphyxie.

- Ne branchez PAS cet appareil à un conduit de cheminée utilisé par un autre appareil.
- Ne branchez à AUCUN conduit ou système de distribution d'air.

Les gaz de combustion risquent d'envahir la maison.

F. Outils et matériaux nécessaires

Avant de commencer l'installation, s'assurer que les outils et fournitures suivants sont disponibles.

Une scie égoïne	Matériel de charpente
Des pinces	Du mastic haute température
Un marteau	Des gants
Tournevis à tête cruciforme	Équerre de charpentier
Un tournevis à tête plate	Une perceuse électrique et des mèches 6 mm (1/4 po)
Un fil à plomb	Des lunettes protectrices
Un niveau	3 vis auto-taraudeuses de 12,7-19,05 mm (1/2-3/4 po) (longueur) no. 6 ou no. 8 par tronçon de conduit.
Un ruban à mesurer	

G. Inspection de l'appareil et des composants, liste des contrôles préliminaires.

	✓	
1.		Placez l'appareil à un endroit proche de l'emplacement final et suivez les procédures ci-dessous :
2.		Ouvrez l'appareil et enlevez toutes les pièces emballées placées à l'intérieur. Inspectez toutes les pièces et la vitre pour vérifier qu'elles n'ont pas été endommagées. Contactez votre concessionnaire si c'est le cas.
3.		Vous avez lu et compris tous les avertissements de sécurité.
4.		Vous avez lu le manuel du propriétaire.
5.		Les exigences de protection du sol ont été respectées.
6.		Le système d'évacuation des gaz a été correctement installé.
7.		Les dégagements de l'appareil et de la cheminée par rapport aux matériaux inflammables sont adéquats.
8.		La cheminée en maçonnerie a été inspectée par un technicien et elle est propre, ou la cheminée métallique préfabriquée a été installée selon les instructions du fabricant et les dégagements sont corrects.
9.		La cheminée a la hauteur minimum exigée.
10.		Toutes les étiquettes ont été enlevées de la porte vitrée.
11.		Les surfaces plaquées ont été essuyées, le cas échéant.
12.		Si vous souhaitez installer un ventilateur en option, veillez à ce qu'une prise de courant soit disponible à proximité.

AVERTISSEMENT

Risque d'incendie.
Inspecter l'appareil et ses composants pour s'assurer qu'ils ne sont pas endommagés. Les pièces endommagées risquent de compromettre le fonctionnement du poêle.

- Ne PAS installer des composants endommagés.
- Ne PAS installer des composants incomplets.
- Ne PAS substituer des composants.

Informez le détaillant si des pièces sont endommagées.

H. Systèmes de poêle typiques

Un système de poêle avec une cheminée en maçonnerie inclut :

- Le poêle
- Le carneau (tuyau de poêle)
- Gaine de conduit
- Cheminée en maçonnerie
- La protection du sol sous l'âtre

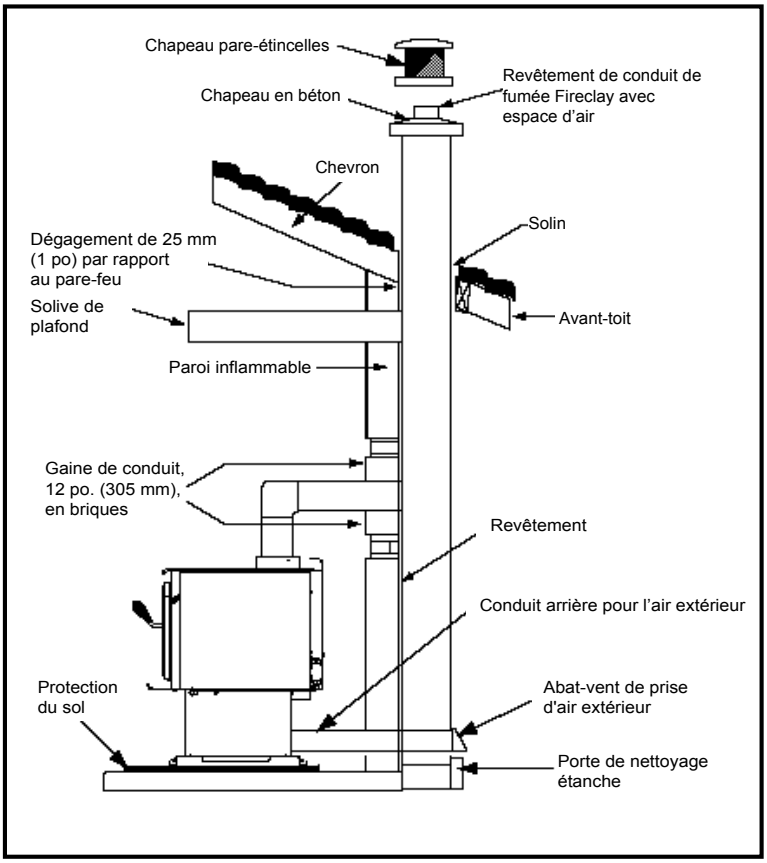

Figure 8.1 Cheminée en maçonnerie

Le poêle avec cheminée métallique préfabriquée inclut :

- Le poêle
- Le carneau (tuyau de poêle)
- La gaine de conduit (pour les cheminées extérieures)
- Le coupe-feux
- Les boucliers d'isolation
- La mitre et le solin en tôle galvanisée
- L'abat-vent
- La protection du sol sous l'âtre

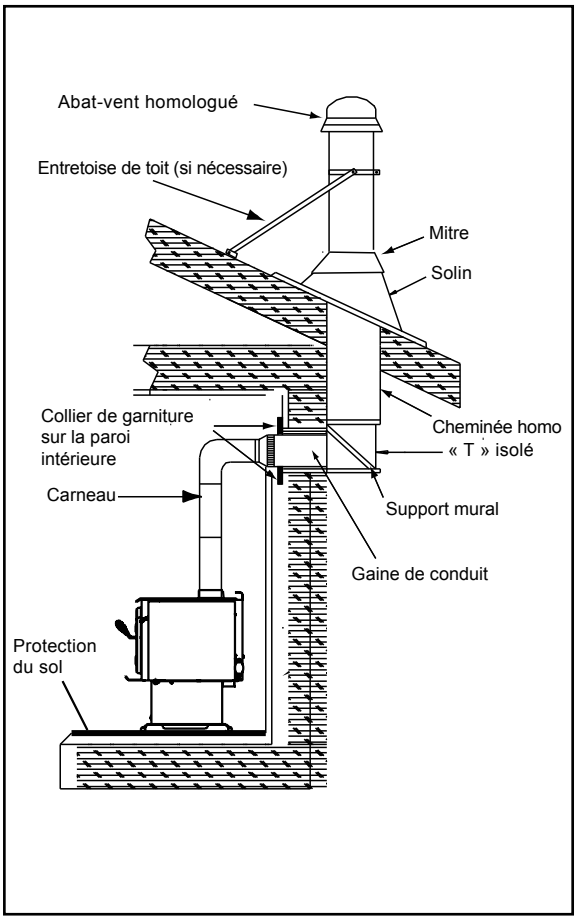

Figure 8.2 Cheminée préfabriquée extérieure

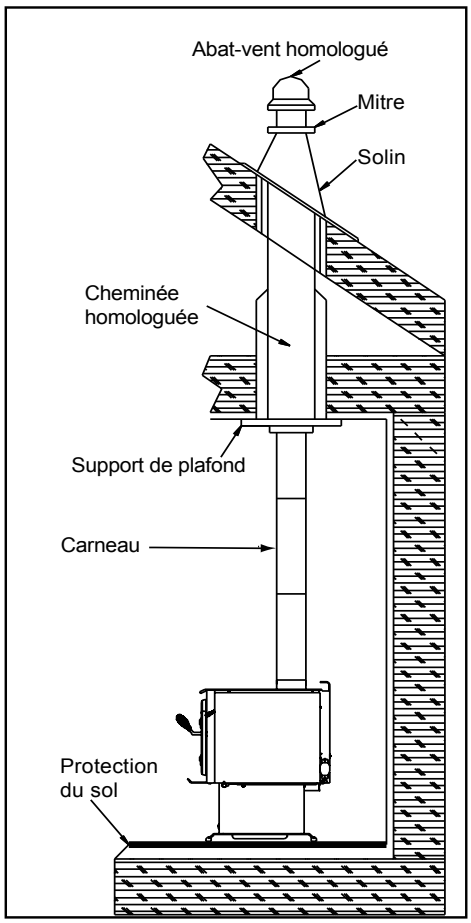

Figure 8.3 Cheminée préfabriquée intérieure

3 Dimensions et dégagements

A. Dimensions de l'appareil

REMARQUE : Buse d'un diamètre intérieur de 6 po. (152 mm)

31M-ACC-MBK (modèle Millennium)

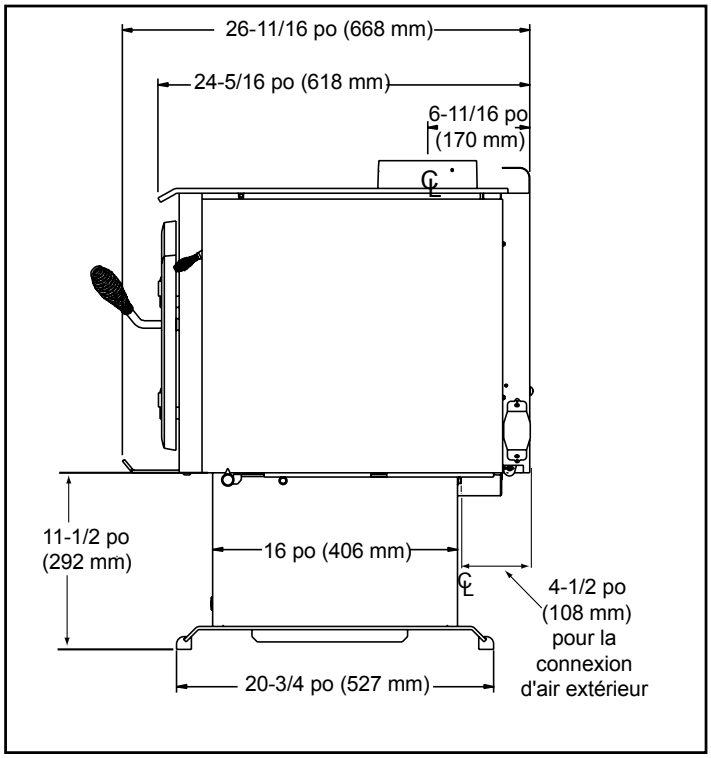

Figure 9.1 Vue latérale

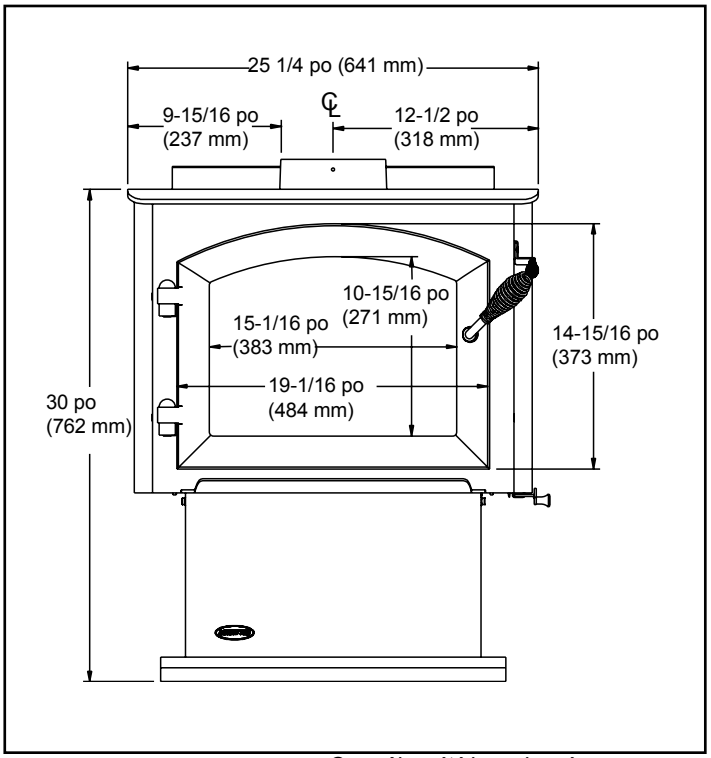

Figure 9.2 Vue frontale

Ce poêle a été homologué pour entreposer des bûches dans le piédestal à condition que celles-ci ne dépassent pas la longueur du piédestal.

31M-ACC-LE (model édition Limitée)

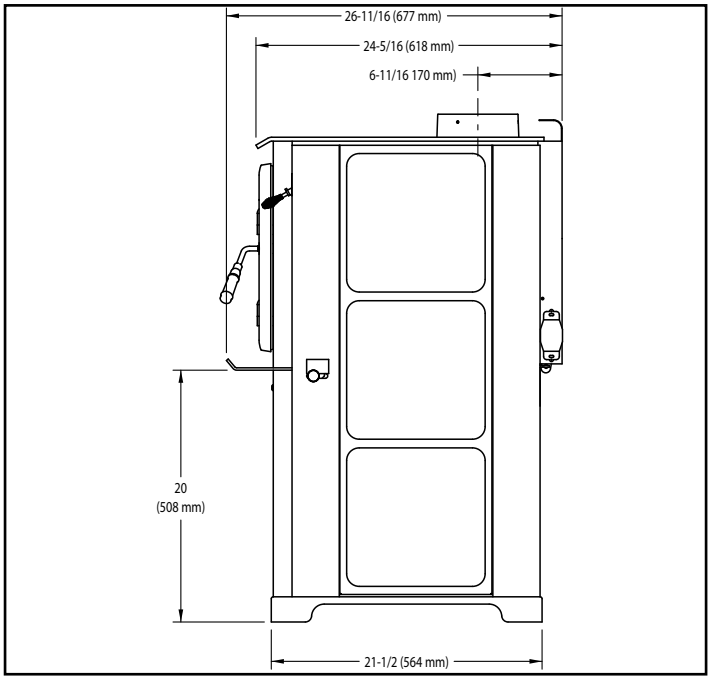

Figure 9.3

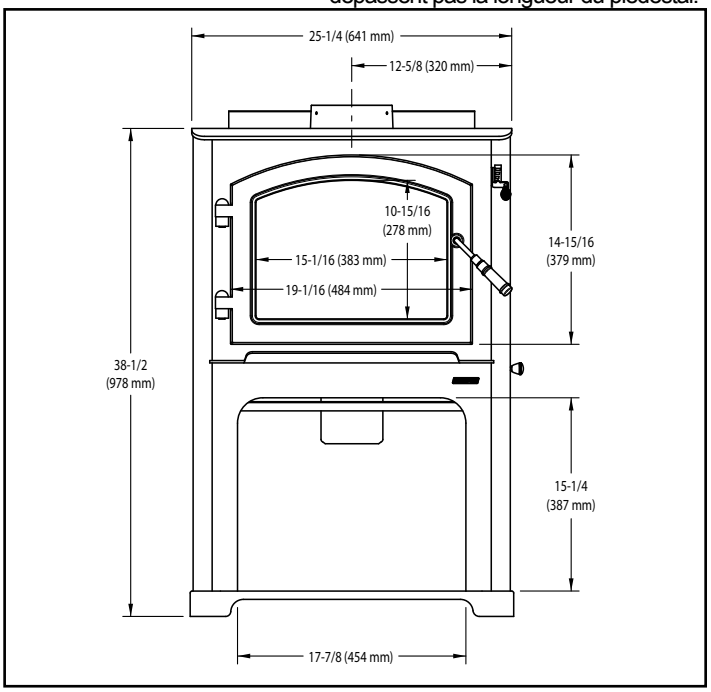

Figure 9.4

A. Dimensions de l'appareil

31ST-ACC (modèle à décrochement supérieur avec piédestal)

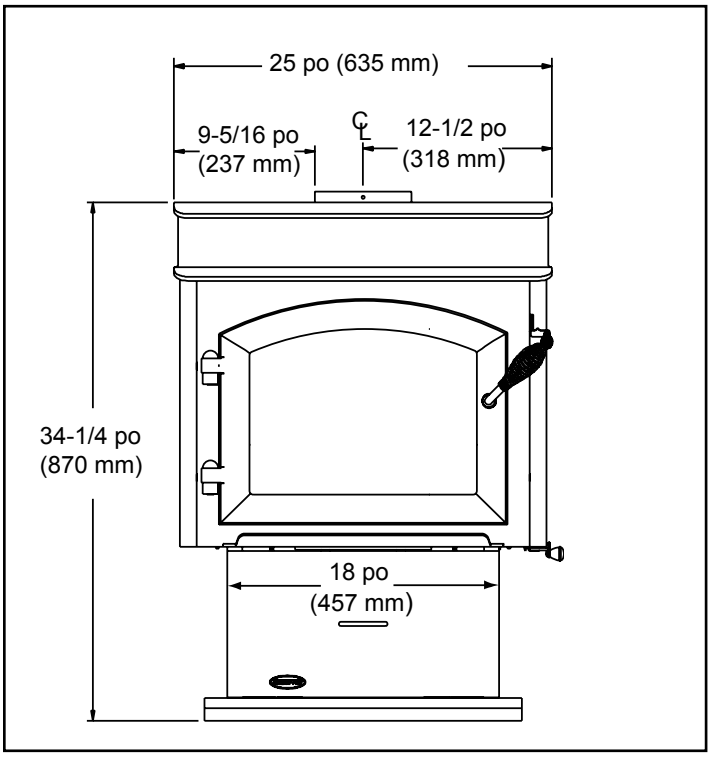

Figure 10.1

31ST-ACC (modèle à décrochement supérieur avec des pieds Queen Ann)

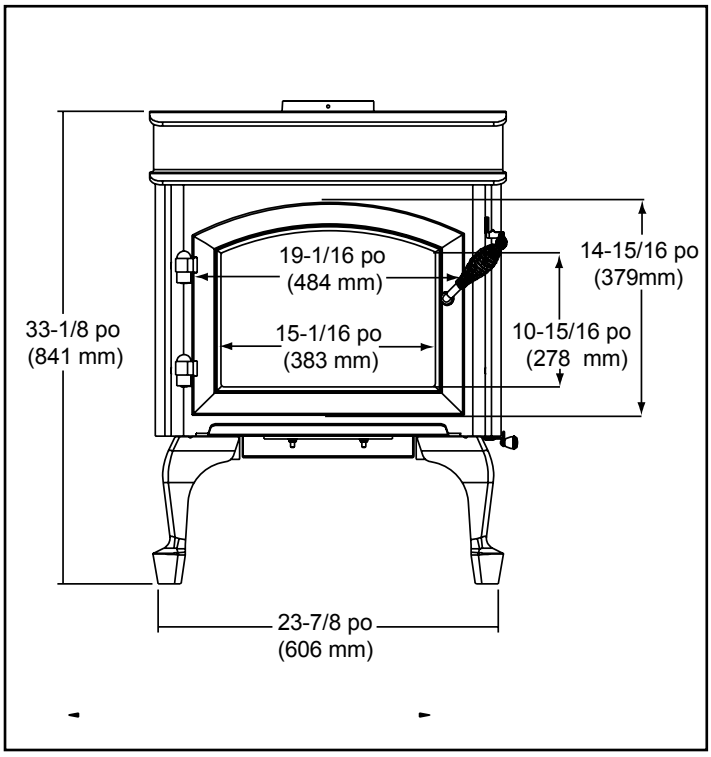

Figure 10.3

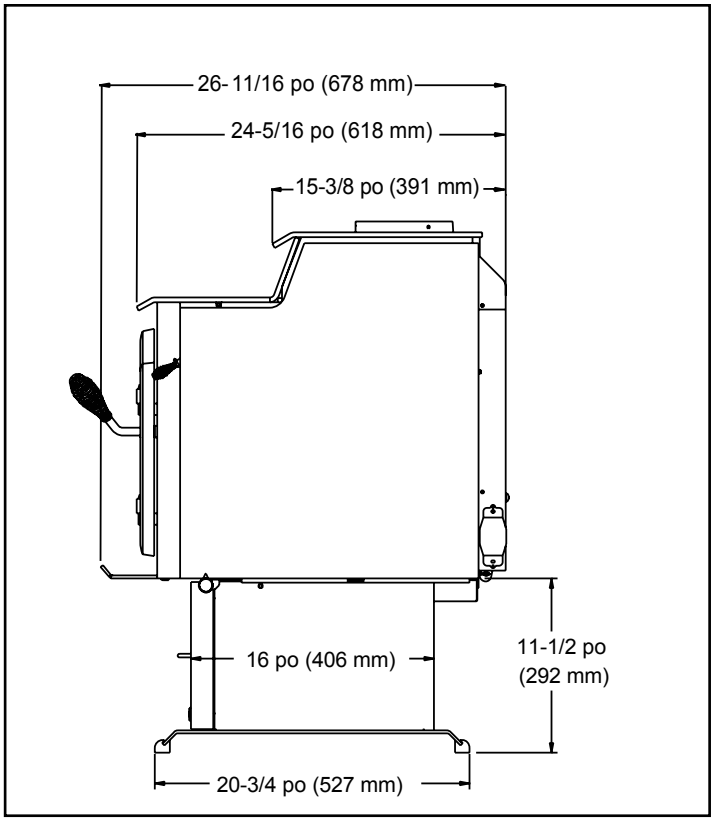

Figure 10.2

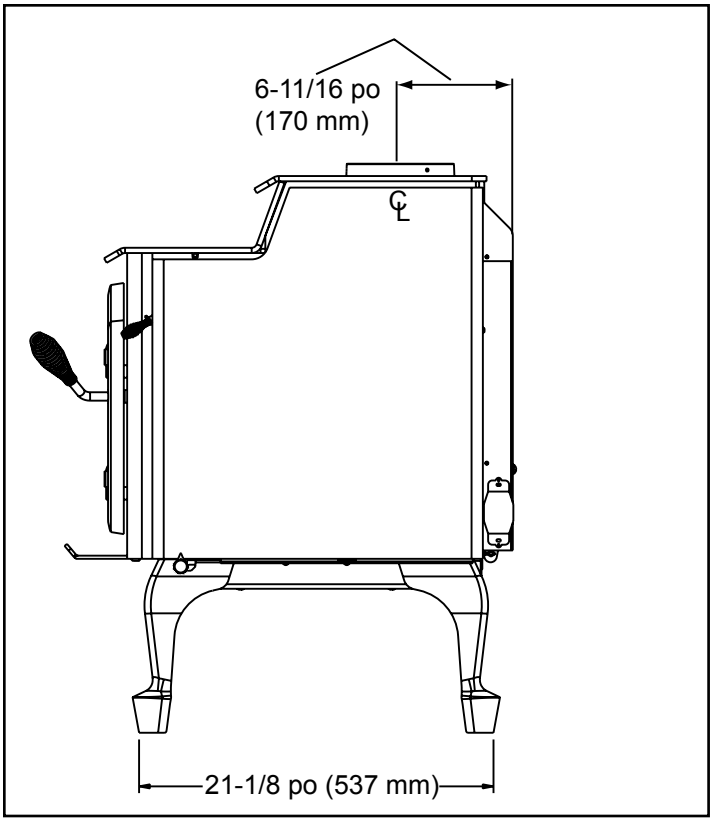

Figure 10.4

B. Dégagements par rapport aux matériaux inflammables (UL et ULC)

REMARQUE : Les mesures A, C et F sont à partir du centre du conduit de cheminée.	A	B	C	D	E	F	G	H
INSTALLATION : Entièrement vertical ou horizontal avec une inclinaison verticale								
CONDUIT À UNE SEULE PAROI – Les dimensions A, B, et C sont basées sur un dégagement par rapport aux matériaux inflammables d'un tuyau de poêle régulier de 457 mm (18 po) ou d'une unité aux dégagements certifiés, celui des deux qui est le plus élevé.								
Millennium / édition Limitée	18-1/4 [464]	11-3/4 [298]	28-1/2 [724]	16 (406)	8 (203)	20 [508]	48 [1219]	12 [305]
Décrochement supérieur	15 [381]	8-1/2 [216]	25 [635]	12-1/2 [318]	5-1/2 [140]	17-1/2 [445]	48 [1219]	12 [305]
CONDUIT À DOUBLE PAROI – Les dimensions A, B, et C sont basées sur les dégagements certifiés. Les dégagements du fabricant du tuyau du poêle DOI-VENT être respectés s'ils surpassent les dégagements certifiés de l'unité.								
Millennium / édition Limitée	13-1/2 [343]	6-1/2 [165]	25 [635]	13 [330]	6-1/2 [165]	18-1/2 [470]	48 [1219]	9 (229)
Décrochement supérieur	13 [330]	6 (152)	23-1/2 [597]	11 [279]	4 (102)	16 (406)	48 [1219]	9 (229)
INSTALLATION - Coude de 90° en-dessus du poêle et à travers le mur arrière								
CONDUIT À SIMPLE PAROI								
Millennium / édition Limitée	15 [381]	8-1/2 [216]	25 [635]	13 [330]	8 (203)	20 [508]	48 [1219]	12 [305]
Décrochement supérieur	13 [330]	6 (152)	23-1/2 [597]	11 [279]	5-1/2 [140]	17-1/2 [445]	48 [1219]	12 [305]
CONDUIT À DOUBLE PAROI								
Millennium / édition Limitée	11 [279]	4-1/2 [114]	20-1/2 [521]	8-1/2 [216]	6-1/2 [165]	18-1/2 [470]	48 [1219]	9 (229)
Décrochement supérieur	13 [330]	6 (152)	23-1/2 [597]	11 [279]	4 (102)	16 (406)	48 [1219]	9 (229)
INSTALLATION : ALCÔVE - Carneau à DOUBLE PAROI isolée d'un diamètre de 152 mm (6 po) avec une cheminée préfabriquée homologuée classe « A » UL 103 HT ou une cheminée en maçonnerie. (Les maisons mobiles doivent être équipées de pare-étincelles.) L'alcôve ne doit pas avoir une profondeur supérieure à 1219 mm (48 po) et une hauteur minimum de 1219 mm (48 po) au-dessus du poêle ; les dégagements mentionnés doivent être respectés. Au Canada, les cheminées préfabriquées de 650°C [1202°F] doivent être en conformité avec CAN/ULC-S269 M87								
CONDUIT À DOUBLE PAROI								
Millennium / édition Limitée	14-3/4 [375]	8-1/4 [210]	26-1/2 [673]	14-1/2 [368]	S.O.	S.O.	48 [1219]	S.O.
Décrochement supérieur	13 [330]	6 (152)	23-1/2 [597]	11 [279]	S.O.	S.O.	48 [1219]	S.O.

MUR ARRIÈRE / MUR LATÉRAL

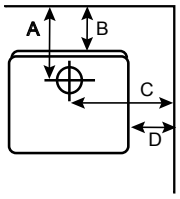

INSTALLATION DANS UN COIN

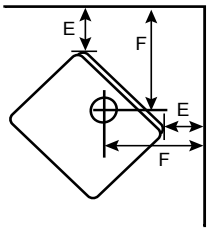

VUE DE DESSUS DE L'ALCÔVE

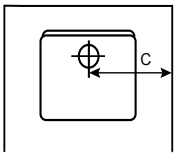

VUE LATÉRALE DE L'ALCÔVE

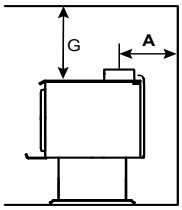

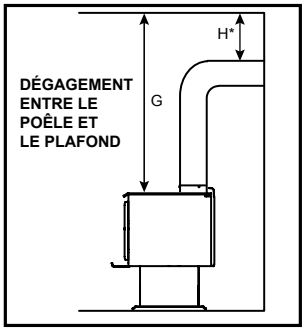

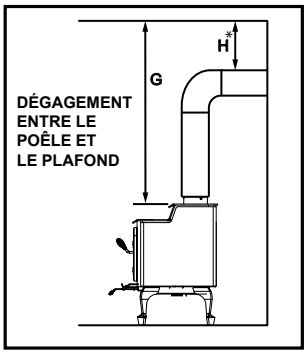

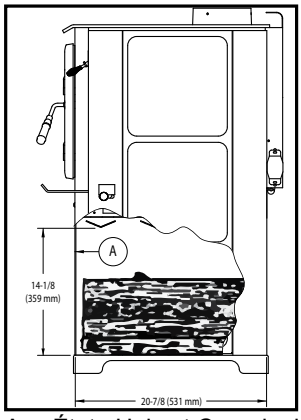

Aux États-Unis et Canada, le bois peut être entreposé dans le piédestal si celui-ci ne dépasse pas la longueur (A) du piédestal.

* Si H = S.O., suivez les dégagements du fabricant du conduit

REMARQUE : Les dégagements ne peuvent être diminués que si cela est autorisé par les autorités compétentes.

⚠ AVERTISSEMENT

Risque d'incendie.

- Respectez les dégagements spécifiés pour les matériaux inflammables.
- Le non respect de ces consignes peut déclencher un incendie.

REMARQUE : Dégagement pour l'entretien du poêle

Pour remplacer l'ensemble de tubes, un dégagement de 483 mm (19 pouces) est nécessaire sur le côté droit du poêle pour pouvoir enlever les tubes sans déplacer le poêle.

Si un tel espace n'est pas disponible, le poêle devra être déconnecté de la cheminée pour pouvoir procéder au remplacement des tubes.

4 Installation

A. Exigences de protection de l'âtre

PROTECTION DU SOL : La protection du sol doit être en matériau incombustible et s'étendre sous et autour du poêle comme indiqué. Le sol doit être incombustible, sinon une protection adéquate doit être installée contre la chaleur rayonnante de l'unité, les étincelles et les chutes de braises. Une couche de briques minces ou de carrelage en céramique n'offre pas une protection suffisante.

Pour les installations aux États-Unis des modèles Millennium et édition Limitée, le sol doit être protégé par un panneau isolant à revêtement métallique ou équivalent d'une épaisseur de 9,5 mm (3/8 po). Il doit s'étendre sur 406 mm (16 po) minimum devant la vitre et sur 203 mm (8 po) minimum de chaque côté de la porte de chargement du combustible. Ouvrez la porte et mesurez une distance de 203 mm (8 po) depuis le bord latéral de l'ouverture sur la face de l'appareil. ***Voir l'exception.**

Modèles à édition limitée | Millennium

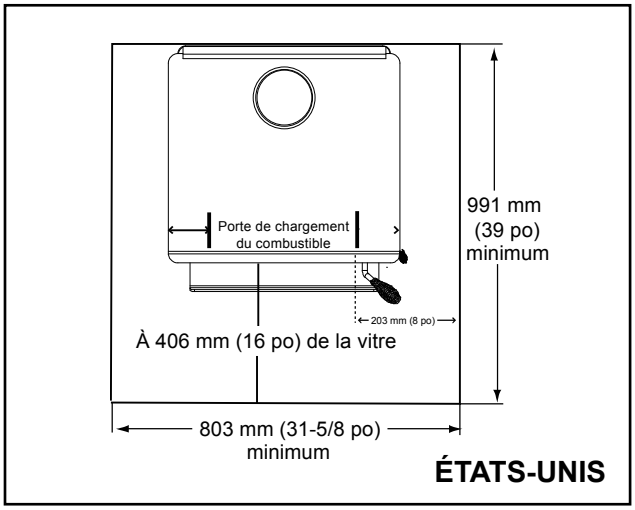

Figure 12.1

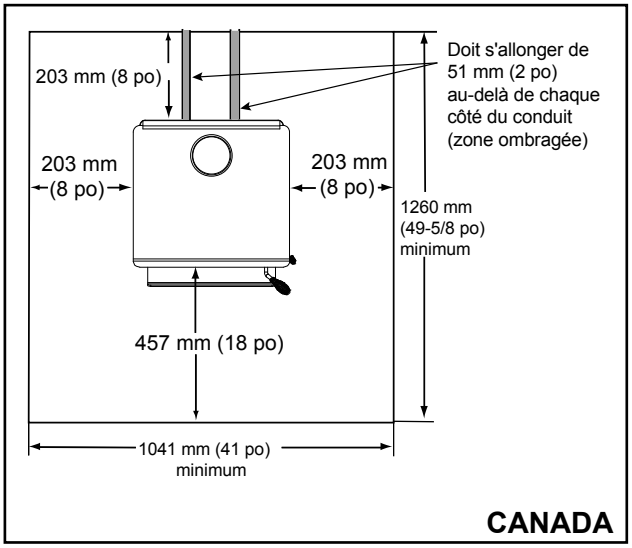

Figure 12.2

Au Canada, une protection similaire doit être installée sur le sol autour du poêle : elle doit mesurer 457 mm (18 po) à l'avant et 203 mm (8 po) à l'arrière et sur les côtés. ***Consultez les exceptions.**

***EXCEPTION :** Des protections incombustibles pour les sols doivent s'étendre sous le conduit lorsque l'évacuation est horizontal et se prolonger de 51 mm (2 po) de chaque côté du conduit. **Voir la figure 12.2.**

AVERTISSEMENT

Risque d'incendie.

- Le socle de l'âtre doit être installé exactement comme spécifié.

Les températures élevées ou les braises peuvent enflammer les combustibles cachés.

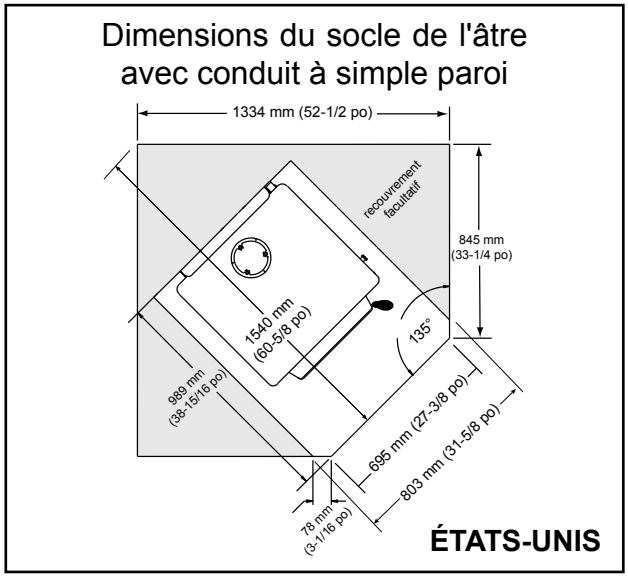

Figure 12.3

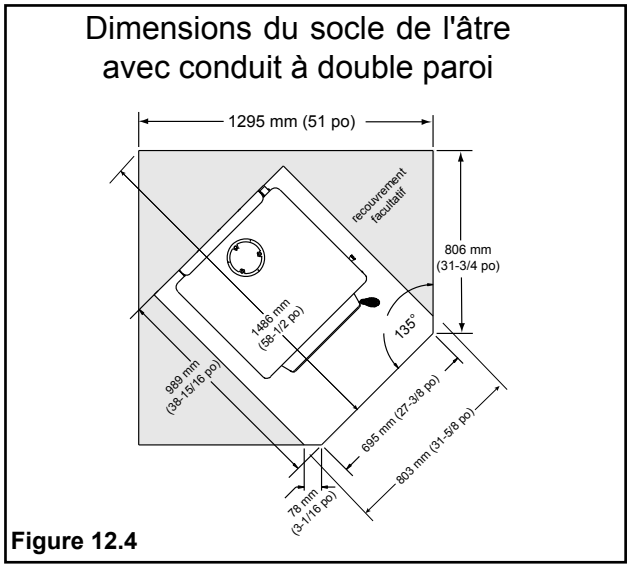

Figure 12.4

REMARQUE : Les dimensions du socle de l'âtre sont basées sur 457 mm (18 po) de dégagement pour un conduit à simple paroi et 152 mm (6 po) pour un conduit à double paroi ou les dégagements testés de sécurité par rapport aux matériaux inflammables. Le plus élevé des deux.

Modèle monobloc à décrochement supérieur

Pour installer le modèle à piédestal et décrochement supérieur aux États-Unis, le sol doit être protégé par un panneau isolant à revêtement métallique ou équivalent d'une épaisseur de 9,5 mm (3/8 po). Il doit s'étendre sur 406 mm (16 po) minimum devant la vitre et sur 203 mm (8 po) minimum de chaque côté de la porte de chargement du combustible. Ouvrez la porte et mesurez une distance de 203 mm (8 po) depuis le bord latéral de l'ouverture sur la face de l'appareil. ***Consultez la page 12 pour les exceptions des dégagements au Canada et l'évacuation horizontale.**

Pour installer le modèle à pieds et décrochement supérieur aux États-Unis, le sol doit être recouvert d'une protection d'une épaisseur minimum de 32 mm (1-1/4 po) ou d'un panneau isolant à revêtement métallique d'une valeur « k » de 0,84 ou une valeur « R » de 0,59 ou équivalent. Il doit s'étendre sur 406 mm (16 po) minimum devant la vitre et sur 203 mm (8 po) minimum de chaque côté de la porte de chargement du combustible. Ouvrez la porte et mesurez une distance de 203 mm (8 po) depuis le bord latéral de l'ouverture sur la face de l'appareil. ***Consultez la page 12 pour les exceptions des dégagements au Canada et l'évacuation horizontale. *Consultez la page 24 pour les calculs d'autres protections du sol.***

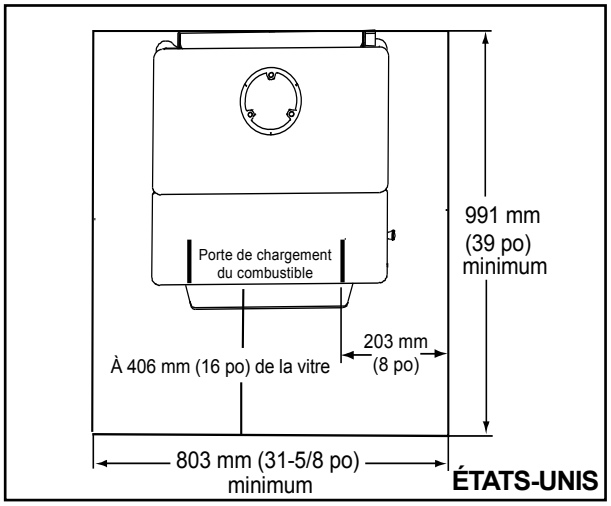

Figure 13.1

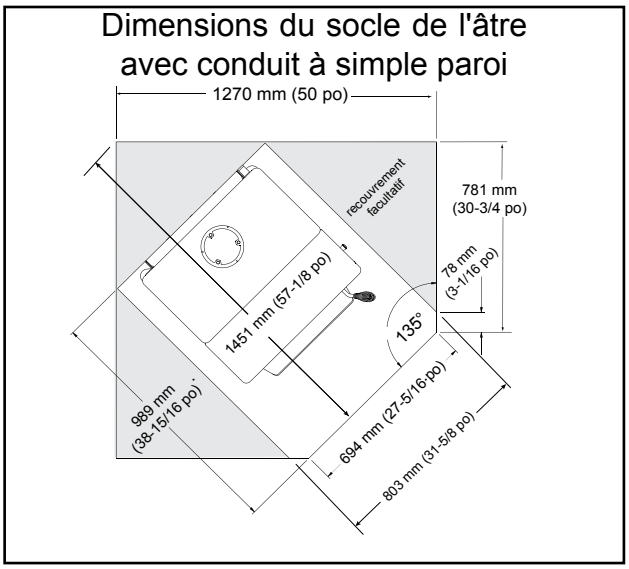

Figure 13.3

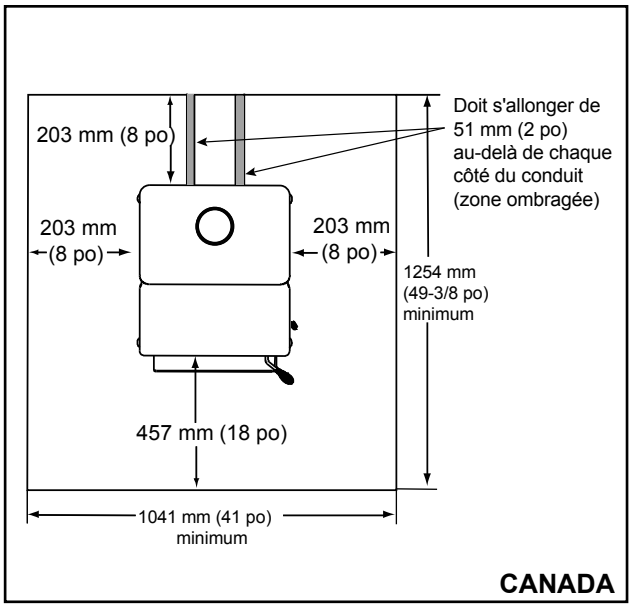

Figure 13.2

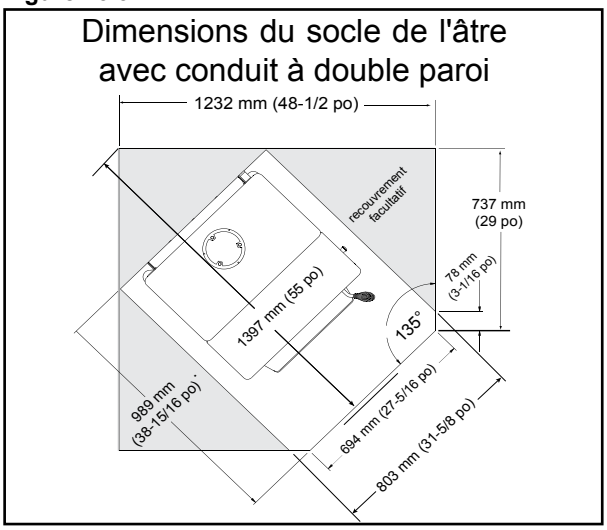

Figure 13.4

REMARQUE : Les dimensions du socle de l'âtre sont basées sur 457 mm (18 po) de dégagement pour un conduit à simple paroi et 152 mm (6 po) pour un conduit à double paroi ou les dégagements testés de sécurité par rapport aux matériaux inflammables. Le plus élevé des deux.

REMARQUE :
- Les illustrations et les photos correspondent aux installations typiques et ne sont données QU'À TITRE D'INDICATION.
- Les illustrations/diagrammes ne sont pas à l'échelle.
- Les installations varient selon les préférences individuelles.
- Hearth & Home Technologies se réserve le droit de modifier ses produits.

B. Calculs d'autres matériaux de protection du sol

Conductibilité thermique : valeur K

La valeur k indique la quantité de chaleur (en BTU) qui circulera en 1 heure par pied carré à travers un matériau uniforme d'une épaisseur de 1 pouce pour chaque degré (°F). Ceci représente la différence de température d'un côté à l'autre du matériau. Un facteur k MOINS ÉLEVÉ signifie que moins de chaleur est transférée à travers le matériau incombustible au matériau inflammable en dessous. La valeur k d'un matériau doit être égale ou plus petite que la valeur k exigée pour être acceptable.

$$\frac{\text{(BTU) (pouce)}}{\text{(pied}^2\text{) (heure) (°F)}}$$

Résistance thermique : Valeur R

La valeur R est une mesure de la résistance d'un matériau au transfert de chaleur. La valeur R est pratique lorsque plus d'un matériau est utilisé car vous pouvez ajouter les valeurs R ensemble alors que vous ne pouvez pas le faire avec la valeur k. Un facteur R PLUS ÉLEVÉ signifie que moins de chaleur est transférée à travers le matériau incombustible au matériau inflammable en dessous. La valeur R d'un matériau doit être égale ou plus petite que la valeur R exigée pour être acceptable.

Convertir k à R :

Divisez 1 par k et multipliez les résultats par l'épaisseur en pouces du matériau.

R = 1/k x pouces d'épaisseur

Convertir R à k :

Divisez les pouces d'épaisseur par R.

k = pouces d'épaisseur/R

Calculs :

Exemple : La protection du sol exige une valeur k de 0,84 et une épaisseur de 19,05 mm (3/4 po).

Un autre matériau a une valeur k de 0,6 et une épaisseur de 19,05 mm (3/4 po).

Divisez 0,6 par 0,75 = valeur k de 0,80. Cette valeur k est inférieure à 0,84 et est donc acceptable.

C. Installation du kit de l'entrée d'air extérieur

31M-ACC-MBK & 31ST-ACC

Une source d'air (oxygène) est nécessaire à la combustion. L'air de combustion consommé par le feu doit être remplacé. Il est remplacé par l'air frais qui s'infiltre à travers les fenêtres et les portes. Dans les maisons équipées de portes et de fenêtres étanches, une prise d'air extérieur est nécessaire. Un kit de prise d'air extérieur en option est disponible.

Le kit OAK-ACC inclut un abat-vent, (2) ligatures, un adaptateur flexible et des attaches.

Le kit SRV7033-041 inclut : la plaque de recouvrement et le cordon d'étanchéité (voir l'autre type d'installation au sol ci-dessous, **figure 14.2**)

Éléments nécessaires à l'installation (non fournis)

- Tuyau flexible en aluminium de 4 po. Si vous utilisez un autre matériau, il doit être durable, incombustible et résistant à une température de 177°C [350°F]. Coupez le tuyau à la longueur requise pour votre installation.
- Tournevis à tête cruciforme
- Silicone pour joints
- Mèches et scies pour percer des trous dans le mur ou le sol de votre maison.

1. Déballez toutes les pièces.
2. Utilisez un tournevis à tête cruciforme no. 2 pour fixer l'adaptateur flexible au poêle au moyen de 4 vis. **Figure 14.1**
3. Pour les installations au sol, ouvrez le trou à défoncer dans la base du piédestal.
4. **Installation au sol et à l'arrière :** Percez un trou de 102 mm (4 pouces) dans le mur extérieur ou dans le sol pour le tuyau d'entrée de l'air extérieur. Utilisez un tuyau en aluminium flexible ou rigide de 102 mm (4 po) pour la connexion directe de l'appareil à la prise d'air extérieur. Utilisez l'abat-vent fourni protégé par une grille anti-rongeur. Utilisez du silicone pour créer un joint étanche entre le mur (ou le sol) et le tuyau et empêcher l'infiltration d'humidité.
5. **Autre type d'installation au sol :** Dans certains cas, vous ne pourrez pas installer le tuyau flexible comme illustré sur la **figure 14.1.** Dans ce cas, vous devrez commander le kit SRV7033-041 qui inclut la plaque de recouvrement et le cordon d'étanchéité illustrés à la **figure 14.2.** Le but est d'étanchéifier le piédestal pour que l'air de la pièce ne puisse pas s'infiltrer dans le piédestal.

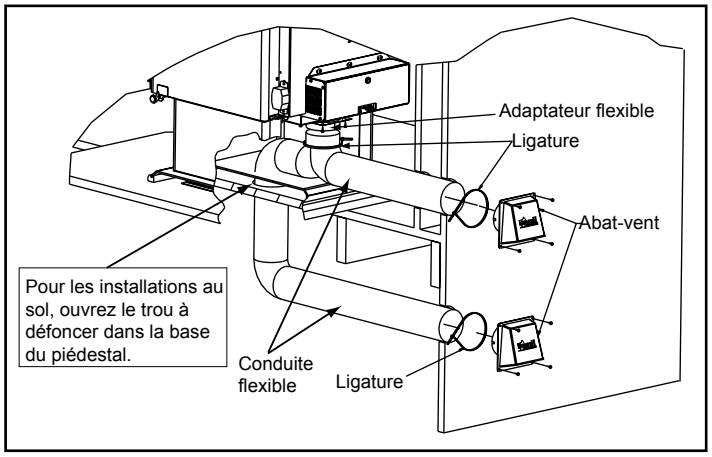

Figure 14.1. - Installation au sol et à l'arrière

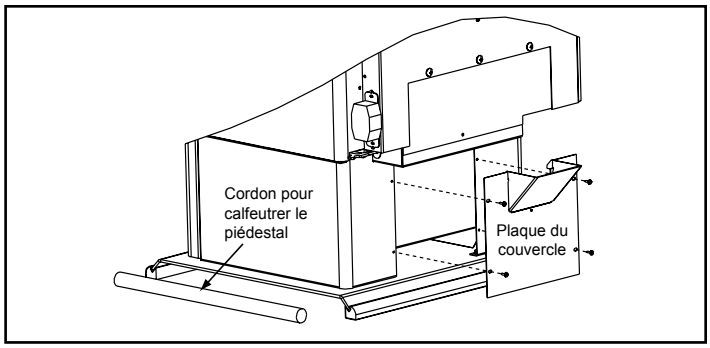

Figure 14.2 - Autre type d'installation au sol

Installation du kit de l'entrée d'air extérieur
31M-ACC-LE

Une source d'air (oxygène) est nécessaire à la combustion. L'air de combustion consommé par le feu doit être remplacé. Il est remplacé par l'air frais qui s'infiltre à travers les fenêtres et les portes. Dans les maisons équipées de portes et de fenêtres étanches, une prise d'air extérieur est nécessaire. Un kit de prise d'air extérieur en option est disponible.

Le kit OAK-ACC inclut : un abat-vent, (2) ligatures, un adaptateur flexible et des attaches.

Éléments nécessaires à l'installation (non fournis)

- Tuyau flexible en aluminium de 102 mm (4 po). Si vous utilisez un autre matériau, il doit être durable, incombustible et résistant à une température de 177°C [350°F]. Coupez le tuyau à la longueur requise pour votre installation.
- Tournevis à tête cruciforme
- Silicone pour joints
- Mèches et scies pour percer des trous dans le mur ou le sol de votre maison.

1. Déballez toutes les pièces.
2. Dévissez les six vis qui retiennent la plaque arrière derrière l'unité. FIG. 15.1
3. Ouvrez le trou à défoncer de 4 pouces en le tordant à l'aide des 4 vis fournies. FIG. 15.1
4. À l'aide des 4 vis fournies, fixez le canal du déflecteur d'air extérieur à la plaque arrière d'air extérieur.
5. Réassemblez la plaque arrière au poêle.

AVERTISSEMENT

Risque d'incendie.

Danger d'asphyxie.

Ne lassez pas entrer de l'air de combustion extérieur par :

- D'une cavité du mur, du sol ou du plafond.
- Un espace fermé, par exemple dans un grenier ou garage.
- Près de conduits d'évacuation ou de cheminées.

Cela risque de provoquer de la fumée ou des odeurs.

AVERTISSEMENT

Danger d'asphyxie.

L'entrée d'air extérieur doit être située de façon à ce qu'elle ne puisse pas être bouchée par :

- Des feuilles
- De la neige ou de la glace
- D'autres débris

Si elle est obstruée, le débit d'air de combustion risque d'être insuffisant.

Une propagation de fumée dans la maison peut déclencher les alarmes ou gêner les personnes sensibles.

AVERTISSEMENT

Danger d'asphyxie.

La longueur du tuyau connecté à la prise d'air extérieur ne doit PAS dépasser la hauteur verticale du conduit de fumée.

- Sinon, le feu ne brûlera pas correctement.
- La fumée se propage dans la pièce quand la porte est ouverte, en raison du manque d'air.

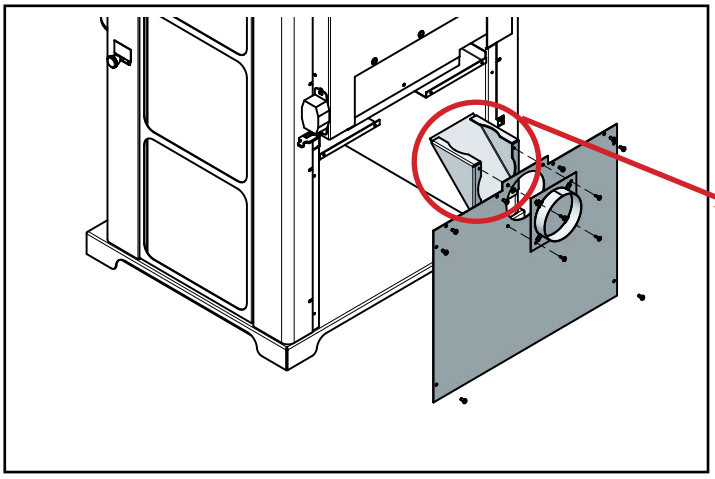

Figure 15.1

UNIQUEMENT SUR LE MODÈLE 31M-ACC-LE !
La pièce Nº 7033-339 est l'adaptateur pour le kit d'air extérieur. Cette pièce est livrée avec l'appareil et doit être utilisée avec OAK-ACC.

D. Ventilateur en option

1. Enlevez les 3 boulons (6 mm (1/4 po) 20 à tête cruciforme) de l'enveloppe extérieure, situés sur la partie inférieure arrière de l'appareil.
2. Alignez les trous de la bride de montage du ventilateur avec les trous sur l'appareil. Le ventilateur doit être placé sur le côté inférieur arrière du revêtement extérieur, comme illustré à la **figure 16.1**.
3. Remettez et serrez les boulons pour installer le ventilateur sur la paroi extérieusre de l'appareil.
4. Placez le support doté du disque d'arrêt et de l'aimant sous l'angle inférieur gauche, comme illustré à la **figure 16.1**.

   Consultez la **page 31** pour obtenir des instructions d'utilisation détaillées du ventilateur et du disque d'arrêt.

REMARQUE : Le cordon du ventilateur de convection est équipé d'une prise à 3 broches (mise à terre) pour vous protéger des décharges électriques. Ne les enlevez pas.

E. Réglage de la vitesse du ventilateur

Sur ce poêle, la vitesse du ventilateur est réglée en usine et aucun autre réglage n'est généralement nécessaire.

REMARQUE : Quand la commande de vitesse est tournée dans le sens des aiguilles d'une montre, le ventilateur passe en position haute vitesse en émettant un déclic. Continuez à tourner la commande de vitesse dans le sens des aiguilles d'une montre pour diminuer la vitesse. Quand elle est tournée à fond dans le sens des aiguilles d'une montre, le ventilateur de convection doit tourner lentement, sans pourtant s'arrêter.

1. Alors que l'appareil est sous tension, tournez la commande de vitesse sur vitesse lente (à fond dans le sens des aiguilles d'une montre).
2. Réglez la vitesse du ventilateur de convection en introduisant un tournevis dans le trou sur la face latérale de la commande de vitesse.
3. Réglez la vitesse de façon à ce que le ventilateur de convection tourne lentement, mais sans s'arrêter. Tournez dans le sens des aiguilles d'une montre pour ralentir le ventilateur de convection, dans le sens contraire aux aiguilles d'une montre pour l'accélérer.

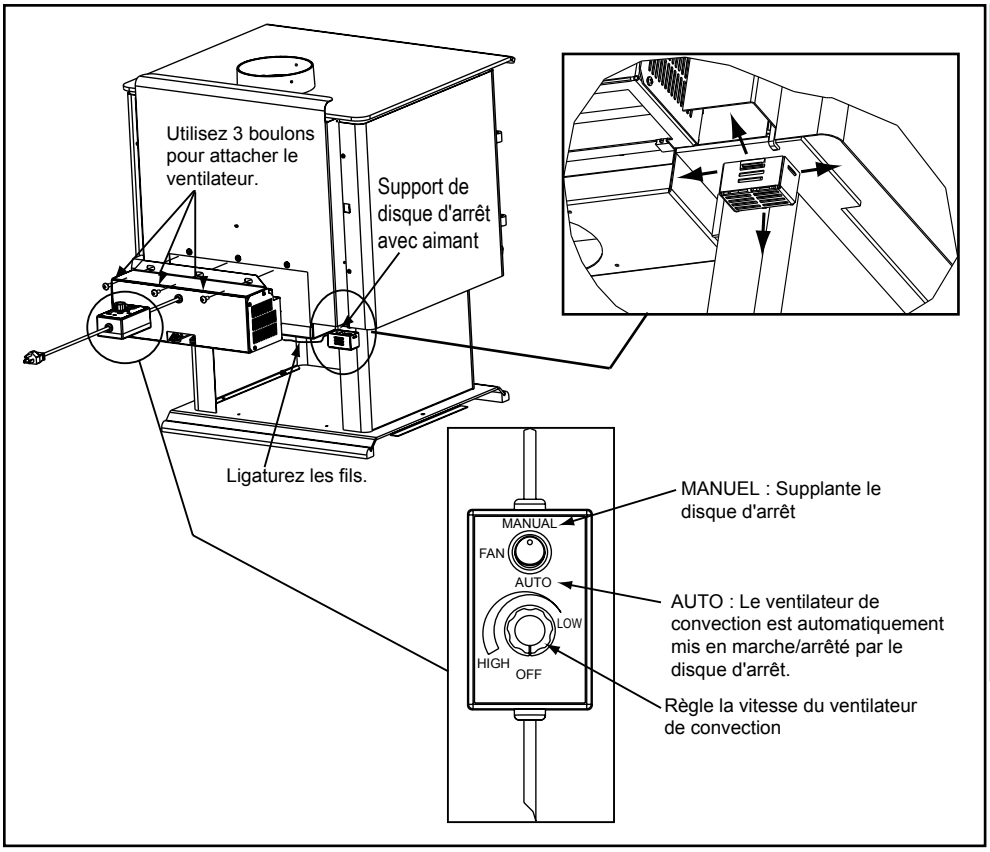

Figure 16.1

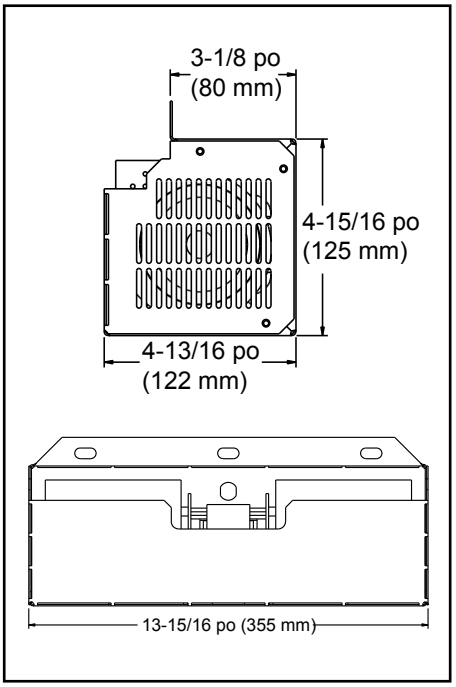

Figure 16.2 - Boîtier du ventilateur Dimensions

⚠ AVERTISSEMENT

Danger d'électrocution.

- N'enlevez PAS la broche de mise à terre de la fiche.
- Introduisez-la directement dans une prise à 3 broches correctement mise à terre.
- Éloignez le cordon de l'appareil.
- Ne placez PAS le cordon sous ou devant l'appareil.

5 Exigences relatives à la cheminée

A. Composants d'évacuation des gaz

Carneau :

On l'appelle également conduit de fumée ou tuyau de poêle. Le carneau connecte le poêle à la cheminée. Il doit être en acier doux noir de calibre 24 ou en acier cuivré de calibre 26 et avoir un diamètre minimum de 152 mm (6 po). On peut également utiliser un conduit à double paroi approuvé avec lame d'air.

Gaine de conduit :

Préfabriquée ou fabriquée sur place et installée dans des murs inflammables traversés par le carneau de la cheminée. Elle protège les parois de la chaleur. Les gaines de conduit fabriquées sur place doivent être en conformité avec les normes NFPA 211. Les gaines préfabriquées doivent être adaptées à la cheminée sélectionnée et être conformes aux normes UL 103 Type HT. Suivez les instructions des fabricants de gaines préfabriquées (cheminées en maçonnerie et cheminées préfabriquées).

Cheminée :

Peu importe que la cheminée soit neuve ou existante, en maçonnerie ou préfabriquée, elle doit satisfaire aux exigences minimales de la section 5B.

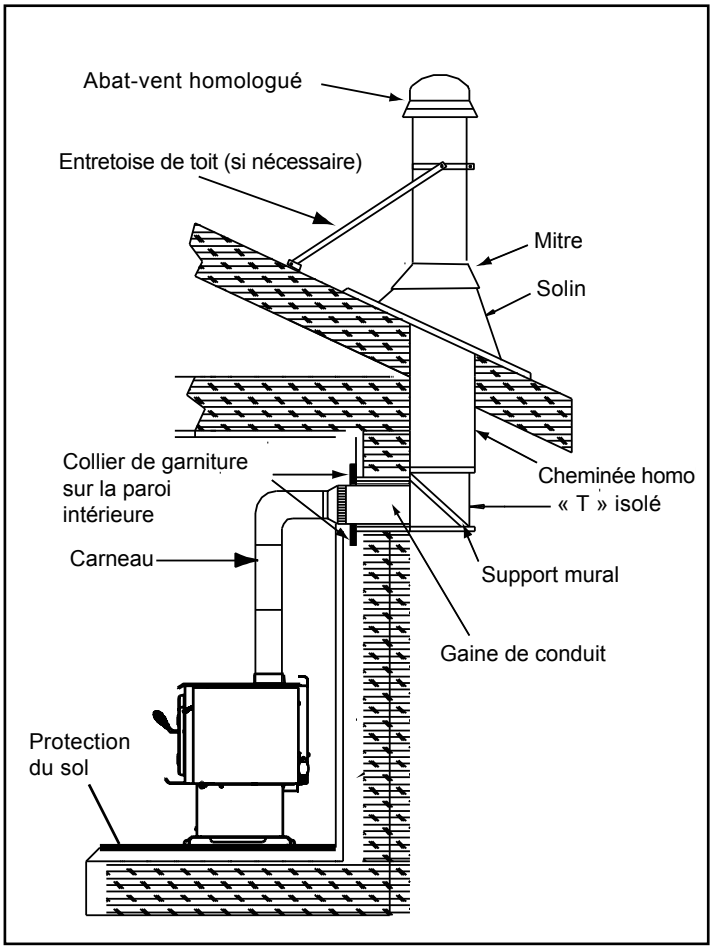

Figure 17.1 Cheminée préfabriquée pour l'extérieur

B. Systèmes de cheminée

Cheminée préfabriquée en métal

- Elle doit avoir un diamètre intérieur de 152 mm (6 po), être conçue pour des températures élevées et répertoriée UL 103 HT (1149°C [2100°F]) ou ULC S629M.
- Vous devez utiliser les composants requis par le fabricant pour l'installation.
- Vous devez respecter les dégagements requis par le fabricant pour l'installation.
- Reportez-vous aux instructions d'installation des fabricants.

REMARQUE : Au Canada, une cheminée préfabriquée doit être conforme aux normes de sécurité, être homologuée UL103HT (1149°C [2100°F]) classe "A" ou être en conformité avec la NORME CAN/ULC-S629M APPLICABLE AUX CHEMINÉES PRÉFABRIQUÉES de 650°C [1202°F].

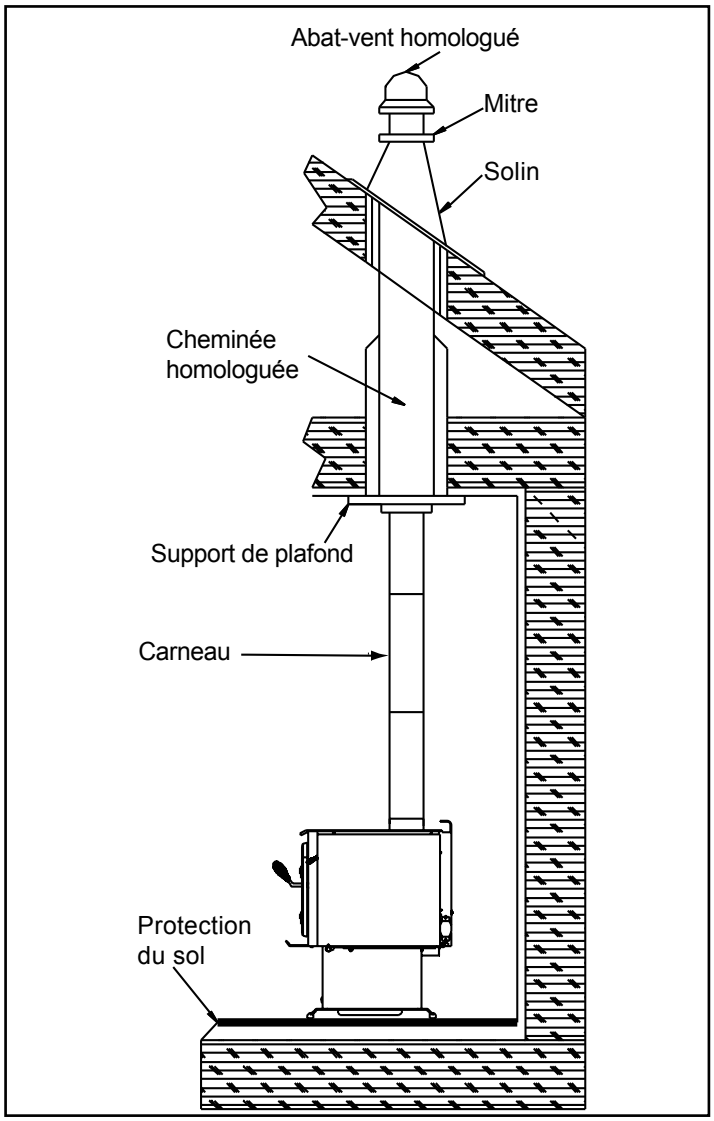

Figure 17.2 - Cheminée préfabriquée pour l'intérieur

Gaine de conduit

Construite sur place pour une cheminée en maçonnerie :

Composants

- Une cheminée préfabriquée isolée (isolant plein) doit avoir une longueur minimum de 305 mm (12 po) (plus longue si les murs sont plus épais), un diamètre intérieur de 152 mm (6 po) et être en conformité avec UL 103 type HT. La cheminée doit dépasser le mur intérieur d'au moins de 51 mm (2 po) et le mur extérieur d'au moins de 25 mm (1 po).
- L'entretoise, le collier de garniture et la bride murale doivent être adaptés à la cheminée choisie.
- Le doublage doit être en argile avec un diamètre minimum de 203 mm (8 po) (s'il n'est pas déjà installé dans la cheminée) et en mortier réfractaire.

Dégagements

- Les dégagements d'une cheminée en maçonnerie doivent être en conformité avec NFPA 211, à savoir 51 mm (2 po) minimum par rapport aux supports métalliques et matériaux combustibles.
- Le dégagement autour du carneau doit être de 25 mm (1 po) minimum.
- L'ouverture en haut du mur doit être à au moins 343 mm (13-1/2 po) du plafond ou à 114 mm (4-1/2 po) au-dessus du dégagement minimum spécifié par le fabricant du carneau. Le dégagement vertical minimum selon NFPA 211 est de 457 mm (18 po) depuis le carneau et le plafond ou égal à la valeur minimale recommandée par le fabricant du carneau. **Figure 18.1.**

Instructions :

1. Pratiquez une ouverture dans le mur intérieur à la hauteur prévue pour l'entrée du carneau dans la cheminée en maçonnerie. **Figure 18.1**
2. Cette ouverture doit comporter un revêtement en argile ou équivalent d'un diamètre minimum de 203 mm (8 po), retenu par du mortier réfractaire.
3. Construisez un cadre de 432 x 432 mm (17 x 17 po) (dimensions extérieures) pour l'ouverture du mur en utilisant du bois de charpente de 51 x 51 mm (2 x 2 po). L'intérieur de ce cadre doit avoir une ouverture de 356 x 356 mm (14 x 14 po) minimum. **Figure 18.1.**
4. Installez l'entretoise du mur sur le côté cheminée du cadre.
5. Clouez le cadre à l'ouverture du mur. L'entretoise doit être placée du côté cheminée.
6. Insérez le tronçon de cheminée avec isolation dans la paroi extérieure de la cheminée en maçonnerie.
7. Utilisez une bride murale pour attacher solidement la cheminée avec isolation pleine à la cheminée en maçonnerie.
8. Insérez un tronçon de carneau dans la cheminée. Contrôlez qu'il ne dépasse pas le bord du boisseau d'argile de la cheminée.
9. Scellez l'extrémité du carneau au revêtement en argile au moyen de mortier réfractaire.
10. Installez le collier de garniture sur le tronçon de cheminée à isolation pleine.

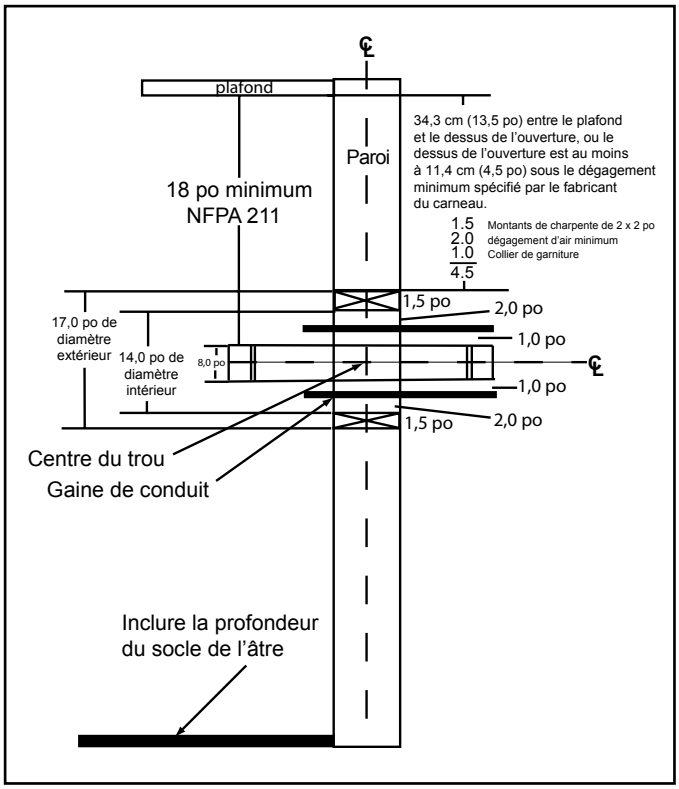

Figure 18.1

Cheminée pleine et supports métalliques constituant la gaine du conduit.

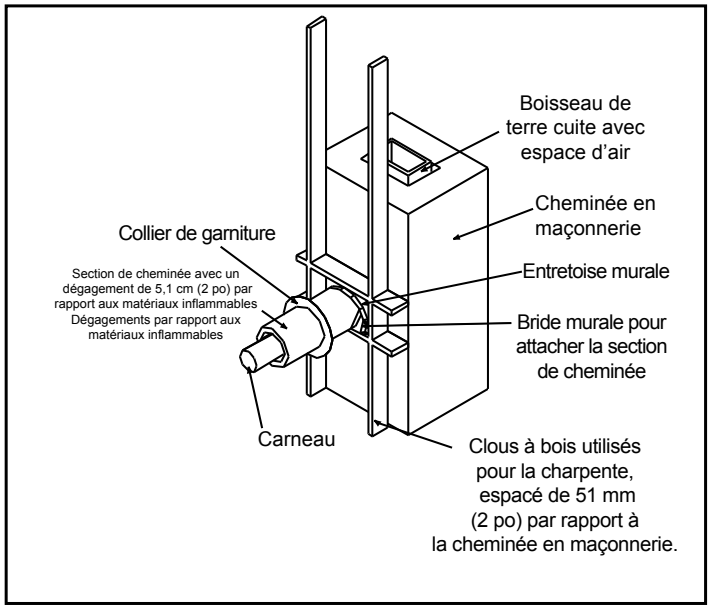

Figure 18.2

⚠ AVERTISSEMENT

Risque d'incendie.

Ne PAS utiliser de matériau isolant ou d'autres matériaux inflammables entre les espaces.

- TOUJOURS respecter les dégagements spécifiés autour des conduits d'évacuation et des entretoises.
- Installer les pare-feu comme spécifié.

L'obstruction du conduit d'évacuation avec des matériaux isolants ou autres peut provoquer un incendie.

Cheminée pleine et supports métalliques constituant la gaine du conduit. (suite)

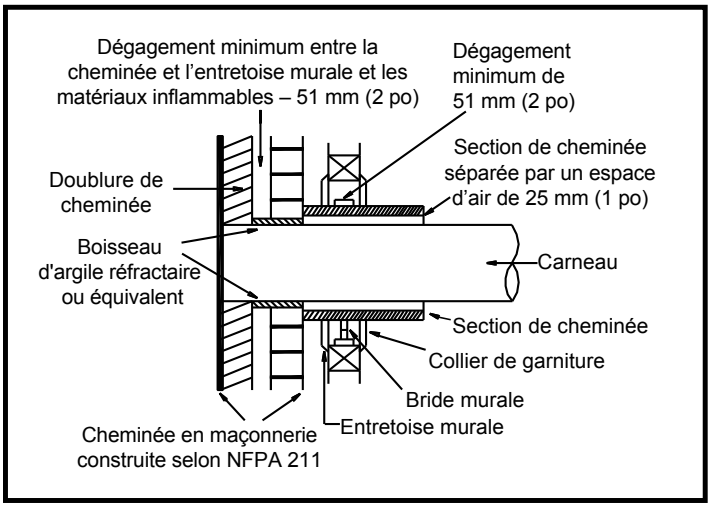

Figure 19.1

Hauteur/élévation et longueur de la cheminée

Ce produit a été conçu et testé pour une cheminée de 152 mm (6 po) de diamètre et 420 à 480 cm (14 à 16 pi) de hauteur (hauteur du poêle incluse) mesurée depuis la base de l'appareil. Plus vous vous éloignez de ces dimensions, plus vous risquez de compromettre les performances du poêle.

La hauteur de la cheminée devra éventuellement être augmentée de 2 à 3 % pour chaque tranche de 300 m (1000 pi) au-dessus du niveau de la mer. Il n'est pas recommandé d'utiliser des dévoiements ou des coudes aux altitudes supérieures à 1219 m (4000 pi).

AVERTISSEMENT

Risque d'incendie.

Inspection de la cheminée :

- La cheminée doit être en bon état.
- Elle doit être en conformité avec la norme NFPA 211.
- La cheminée fournie doit être de 6 po. (152 mm) selon UL103 HT.

AVERTISSEMENT

Danger d'asphyxie.

- NE BRANCHEZ PAS CET APPAREIL À UN CONDUIT DE CHEMINÉE UTILISÉ PAR UN AUTRE APPAREIL.
- NE BRANCHEZ À AUCUN CONDUIT OU SYSTÈME DE DISTRIBUTION D'AIR.

Les gaz de combustion risquent d'envahir la maison.

C. Installation des composants de la cheminée

Carneau

Carneau à une seule paroi ou tuyau de poêle.

Il doit être en acier doux de calibre 24 ou en acier cuivré de calibre 26. Ces sections doivent être fixées à l'appareil et entre eux en orientant l'extrémité ondulée (mâle) en direction du poêle. Pour tous les raccordements, y compris celui de la buse, utilisez 3 vis auto-taraudeuses. Vous devez observer les dégagements minimum par rapport aux matériaux inflammables. Au Canada, si on souhaite traverser une paroi ou une cloison en matériau inflammable, l'installation doit être en conformité avec CAN/CSA-B365.

Carneaux préfabriqués (ventilés) homologués.

Un carneau (ventilé) homologué doit être utilisé si l'unité est installée dans une maison mobile. Les carneaux homologués doivent être adaptés les uns aux autres pour obtenir un bon ajustement et une bonne étanchéité.

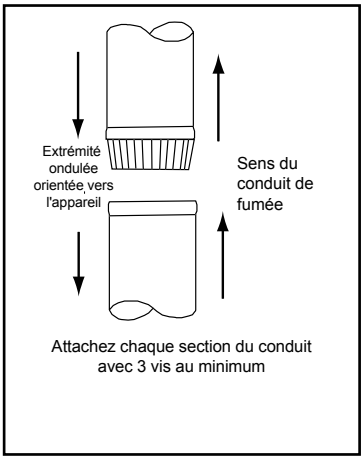

Figure 19.2 Carneau (tuyau de poêle)

AVERTISSEMENT

Risque d'incendie.

Suivez les instructions d'installation du fabricant du carneau.

N'utilisez des connecteurs QUE :

- Dans la pièce, entre l'appareil et le plafond ou le mur.

Le connecteur ne doit PAS traverser :

- Un grenier ou des combles
- Un placard ou tout autre espace clos similaire
- Le plancher ou le plafond

Respectez tous les dégagements minimum définis pour les matériaux combustibles.

AVERTISSEMENT

Une mauvaise installation, réglage, modification ou entretien peut causer des blessures ou des dommages à la propriété. Se reporter aux informations du manuel fourni avec cet appareil. Pour obtenir une assistance ou des renseignements supplémentaires, consulter un installateur, un réparateur qualifié ou votre détaillant.

D. Exigences appliquées à l'abat-vent de la cheminée

Suivez les instructions des fabricants en ce qui concerne les dégagements, les attaches, les solins à tôle galvanisée et les débouchés de la cheminée.

- La cheminée doit être dotée d'un abat-vent approuvé.
- Elle ne doit pas se trouver à un endroit où la neige ou d'autre matériaux risquent de la boucher.
- L'abat-vent doit se trouver à au moins 91 cm (3 pi) au-dessus du toit **et** à au moins 61 cm (2 pi) au-dessus de toute partie du toit se trouvant à moins 305 cm (10 pi) de l'abat-vent.
- Elle doit être loin des arbres et autres structures

REMARQUE :

- La performance d'une cheminée peut être variable.
- Les arbres, les bâtiments, l'inclinaison du toit et les conditions de vent peuvent affecter les performances de la cheminée.
- La hauteur de la cheminée devra éventuellement être ajustée si le poêle fume ou le tirage est trop fort.

E. Règle 2-10-3

Il s'agit d'exigences de sécurité uniquement. Elles n'ont pas pour but de garantir un bon tirage.

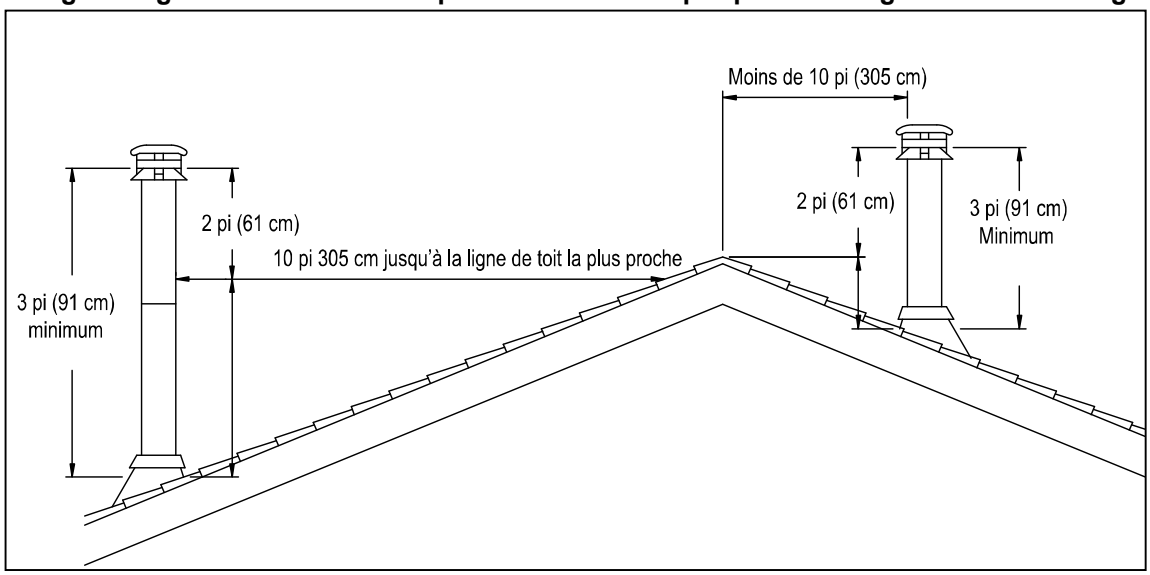

Toit incliné

Figure 20.1

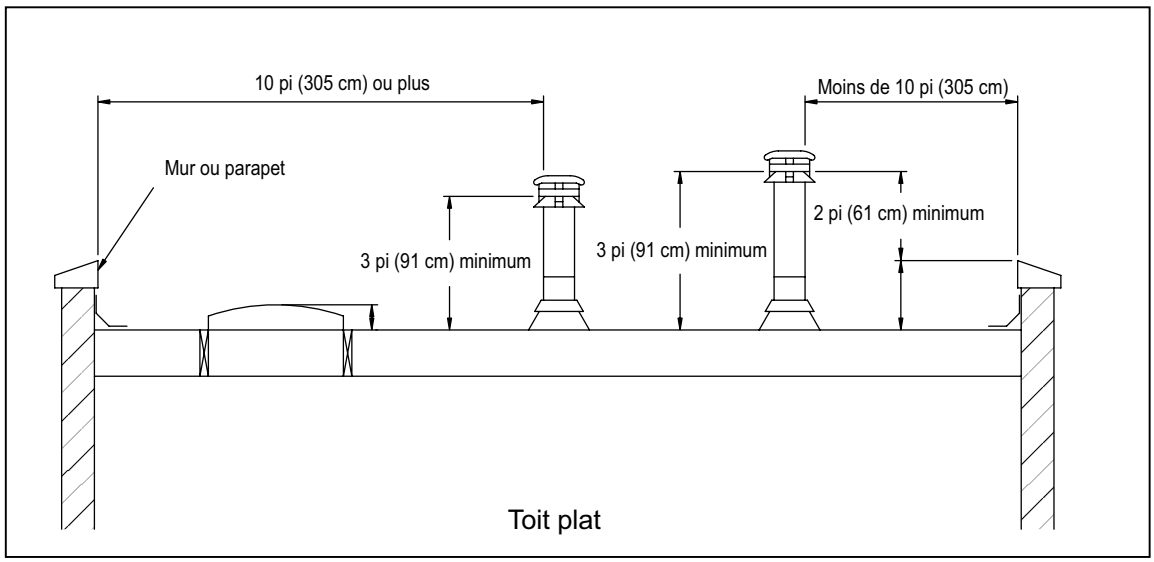

Toit plat

Figure 20.2

6 Installation dans une maison mobile

Vous devez utiliser le kit d'installation de la prise d'air extérieur Quadra-Fire OAK-ACC et *(selon le type d'installation au sol)***, pièce SRV7033-041 pour l'installation dans une maison mobile.**

1. Vous devez installer une prise d'air extérieur. Voir **page 14 et 15** pour les informations d'installation.
2. Le piédestal de l'appareil doit être boulonné à la structure de la maison mobile et traverser le socle de l'âtre.
3. L'appareil doit être mis à la terre au moyen d'un fil de cuivre plein de calibre 8 ou équivalent dont les extrémités sont pourvues de connexions de mise à terre NEC approuvées.
4. L'appareil doit être raccordé à un carneau ventilé UL103 HT et une cheminée UL103 HT approuvés ; l'abat-vent de cheminée doit être doté d'un pare-étincelles. N'utilisez jamais un carneau (tuyau de poêle) à paroi simple dans une maison mobile. N'utilisez que des conduits à double paroi type Dura-Vent DVL, Selkirk metalbestos DS, Security DL, ou tout autre carneau à double paroi homologué.
5. Au Canada, l'appareil doit être connecté à une cheminée préfabriquée de 152 mm (6 po) conforme à la NORME CAN/ULC-629M POUR CHEMINÉES PRÉFABRIQUÉES.
6. Suivez les instructions du fabricant de la cheminée et du carneau quand vous installez des conduits de fumée dans une maison mobile.
7. Respectez les dégagements définis pour les matériaux combustibles.
8. Respectez rigoureusement les exigences de protection du sol.
9. Utilisez du silicone pour créer une barrière pare-vapeur efficace aux endroits où la cheminée ou autres composants pénètrent l'extérieur de la structure.

REMARQUE : Des dévoiements dont l'angle avec la verticale ne dépasse pas 45° sont autorisés en vertu de la section 905(a) de la norme UMC (Uniform Mechanical Code). Les dévoiements supérieurs à 45° sont considérés comme horizontaux et sont permis tant que la longueur horizontale ne dépasse pas 75 % de la longueur verticale du conduit. L'installation, les dégagements et les abat-vents doivent être en conformité avec le tableau 9C de la norme UMC. Cette installation doit également être en conformité avec NFPA 211.

REMARQUE : Les sections supérieures de la cheminée doivent être démontables pour que la hauteur depuis le sol ne dépasse pas 411 cm (13,5 pi) lors du transport.

10. Ne brûlez que du bois. Les autres combustibles risquent de provoquer l'émission de gaz toxiques (par exemple du gaz carbonique).
11. Si le poêle brûle mal quand un ventilateur de tirage fonctionne dans la maison (par exemple, celui d'une hotte), augmentez l'arrivée d'air.
12. L'installation doit être en conformité avec les Normes de construction et de sécurité pour maisons mobiles (HUD) CRF 3280, partie 24.

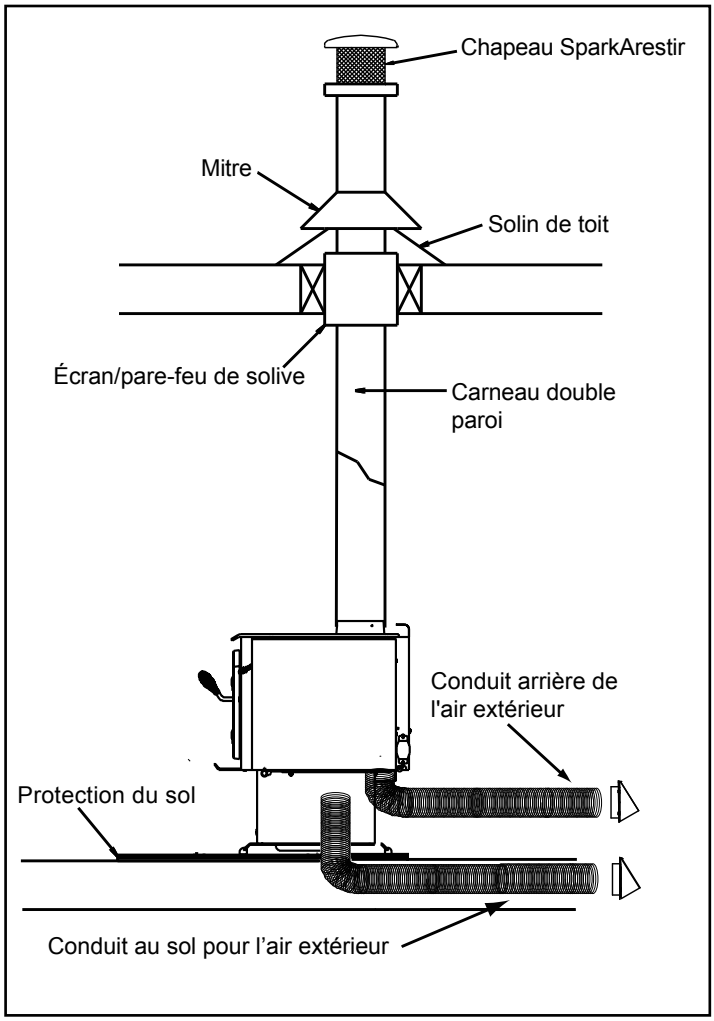

Figure 21.1

AVERTISSEMENT

L'INTÉGRITÉ DE LA STRUCTURE DU PLANCHER, DES MURS ET DU PLAFOND/TOITURE DE LA MAISON MOBILE DOIT ÊTRE MAINTENUE.

Ne coupez PAS à travers :

- Les solives du sol, les montants des murs ou les entretoises du plafond.
- Les matériaux de soutien susceptibles d'affaiblir l'intégrité structurelle.

⚠ AVERTISSEMENT

Danger d'asphyxie.

NE JAMAIS INSTALLER DANS UNE CHAMBRE À COUCHER.

Consomme l'oxygène présent dans la pièce.

7 Installation de l'appareil

A. Installation du piédestal et du système d'élimination des cendres pour le poêle monobloc à décrochement supérieur

REMARQUE : Le système d'élimination des cendres doit être installé avant le piédestal.

Pièces incluses dans le kit : Assemblage de la porte, la poignée de porte et l'aimant, le tiroir à cendres et des attaches. Une plaque de recouvrement est nécessaire pour l'installation au sol d'une prise d'air extérieur ; elle fait partie du kit du modèle à piédestal. Jetez la plaque si vous n'en avez pas besoin.

Outils nécessaires : Tournevis à tête cruciforme, clé à douilles de 11 mm (7/16 po) et clés Allen de 2 mm (3/32 po) et 3,5 mm (5/36 po).

Commencez l'installation du système d'élimination des cendres.

1. Enlevez 2 briques comme illustré à la **figure 22.1**.
2. Couchez le poêle (face arrière vers le bas) sur une surface rembourrée ou une palette.
3. Enlevez les 2 écrous et les 2 boulons qui maintiennent la grille en place et mettez-la de côté. Jetez les 2 écrous. Installez le joint sur les 8 vis qui dépassent.

   Le côté brillant du joint doit être placé sur le dessous de la boîte à feu.

   Il est important que le joint ne soit pas mis à l'envers car cela pourrait compromettre ses capacités d'étanchéité. Figure 22.2.
4. Installez la porte à cendres en glissant de biais la tige dans la fente sur le côté gauche. Lorsque la tige commence à passer à travers la fente, glissez la poignée sur la tige et finissez de pousser la tige à travers la fente.

   Glissez la porte à cendres sur les 8 vis sortant du fond du poêle. Fixez-la avec les écrous et rondelles fournis. **Figure 22.2.**
5. Réinstaller la poignée à l'aide d'une clé Allen 2 mm (3/32 po) pour serrer la vis dans la poignée de la porte. La vis de pression doit être bien serrée. **Figure 22.3.**
6. Installez l'aimant au moyen d'un tournevis à tête cruciforme. Cet aimant maintient la poignée de porte et la porte à cendres en position ouverte pendant l'évacuation des cendres dans le tiroir à cendres. **Figure 22.2.**

AVERTISSEMENT

Ne mettez **PAS** le poêle en marche tant que tous les composants n'ont pas été entièrement assemblés.

L'utilisation du poêle sans piédestal ni pieds

- Annulera votre garantie.
- Risque de provoquer des dommages matériels ou des blessures.

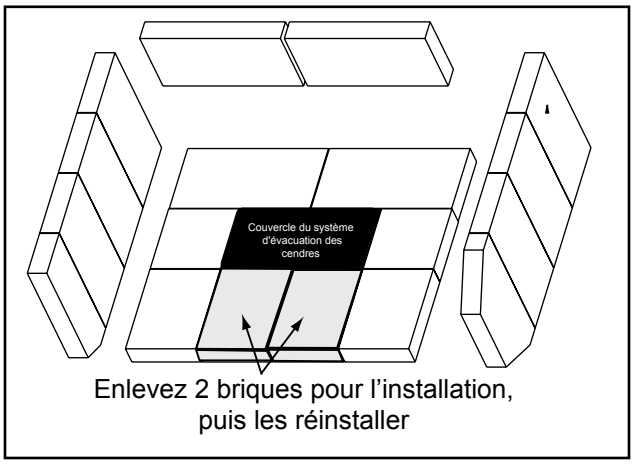

Figure 22.1

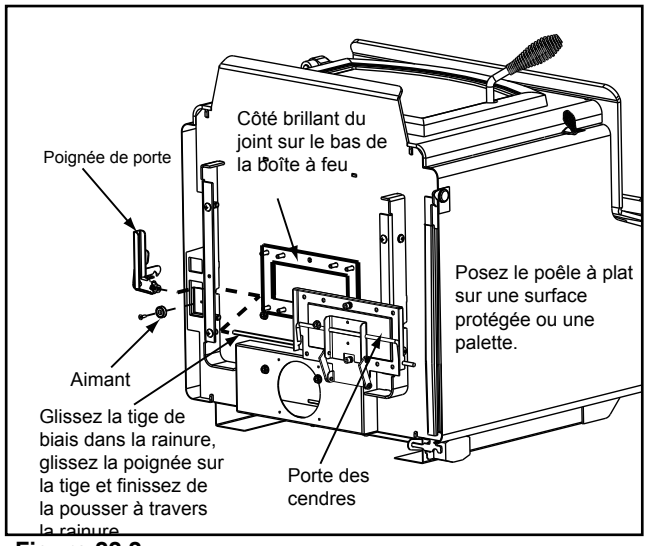

Figure 22.2

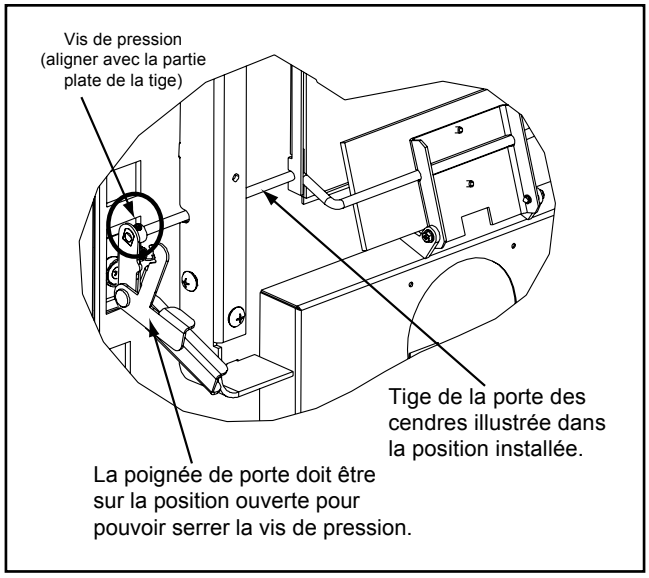

Figure 22.3

Piédestal et système d'élimination des cendres (suite)

Installation du piédestal

1. Enlevez les vis de l'adaptateur et glissez le piédestal par-dessus l'adaptateur placé sur le fond du poêle. **Figure 23.1.**
2. Alignez les trous latéraux du piédestal avec les trous de l'adaptateur.
3. Serrez à fond le piédestal.
4. Mettez le poêle debout en procédant avec précaution, puis placez-le à l'emplacement souhaité.
5. Glissez les bandes décoratives en bois sur les bords du piédestal.

Finir l'installation du système d'élimination des cendres

1. Réinstallez le canal du système d'élimination des cendres qui a été enlevé dans la troisième étape sur la page une et fixez-le en utilisant les 2 boulons enlevés antérieurement. Placez le couvercle dans le canal du système d'élimination des cendres. Réinstallez les 2 briques avant coupées. **Figure 23.3.**
2. Installez le tiroir à cendres.
3. Contrôlez que la plaque-déflecteur et la laine céramique isolante sont en place **(voir figure 29).**

REMARQUE : Si vous effectuez une installation au sol pour la prise d'air extérieur d'un modèle monobloc à décrochement supérieur avec piédestal, vous devez fixer la plaque de recouvrement jointe au kit à l'arrière du poêle. Vous pouvez jeter cette pièce si vous n'en avez pas besoin.**Figure 23.2.**

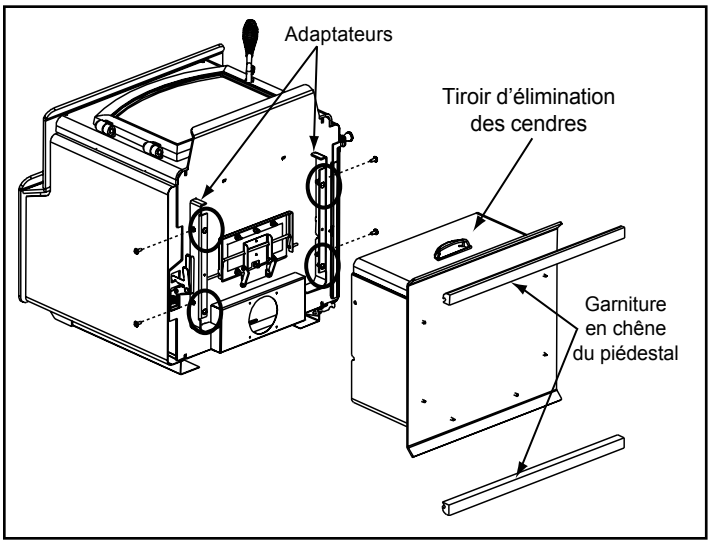

Figure 23.1

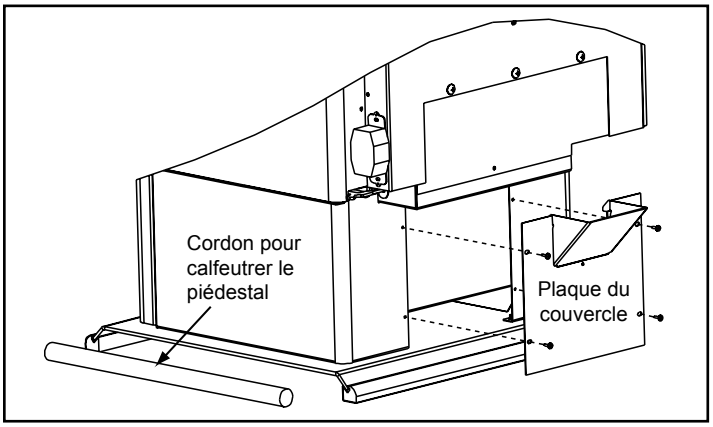

Figure 23.2

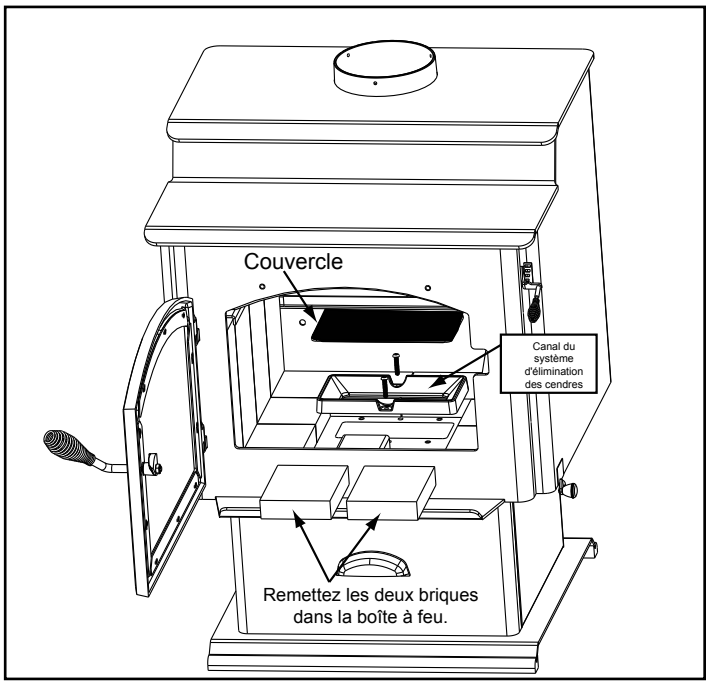

Figure 23.3

B. Installation d'un poêle monobloc à décrochement supérieur avec pieds et système d'élimination des cendres

REMARQUE : Le système d'élimination des cendres doit être installé avant les pieds.

Commencez l'installation du système d'élimination des cendres.

1. Suivez les étapes 1 à 6 à la **page 22.** Consultez également **les figures 22.2 et 22.3.**

Installation du kit de pieds

1. Sortez les supports d'installation des pieds rangés dans la boîte à feu.
2. Attachez les supports de fixation au fond du poêle en utilisant 2 vis à tête cruciforme de 6 mm (1/4 po)-20. Ces vis font partie du kit de pièces.

   Ne serrez pas les 2 vis du bas pour pouvoir glisser les rainures de montage du bac à cendres par-dessus les vis. Cela permet au bac à cendres de reposer sur les vis pendant le serrage des 2 vis supérieures. Serrez toutes les vis une fois le bac à cendres installé. **Figure 24.2** (page 24)
3. Installez les boulons de montage des supports de fixation des pieds dans l'angle, sans les serrer. **Figure 24.1** (page 24)
4. Glissez les pieds dans les supports de fixation en s'assurant que ceux-ci reposent contre le support et fixez les avec les boulons fournis. Deux des pieds sont munis de boulons de mise à niveau. Ces pieds de réglage du niveau doivent être placés dans des angles opposés. **Figure 24.1** (page 24)
5. Mettez le poêle debout en procédant avec précaution, puis placez-le à l'emplacement souhaité. Ne basculez PAS le poêle sur ses pieds en fonte car vous risquez de les endommager.
6. Utilisez les boulons des pieds pour stabiliser et mettre le poêle à niveau.

Finir l'installation du système d'élimination des cendres

1. Suivez les étapes 1 à 3 à la **page 22.** Consultez également **les figures 22.2 et 22.2.**

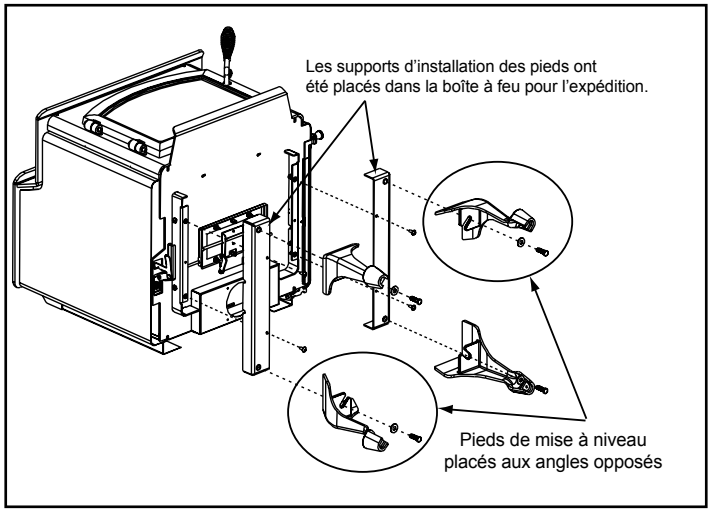

Figure 24.1

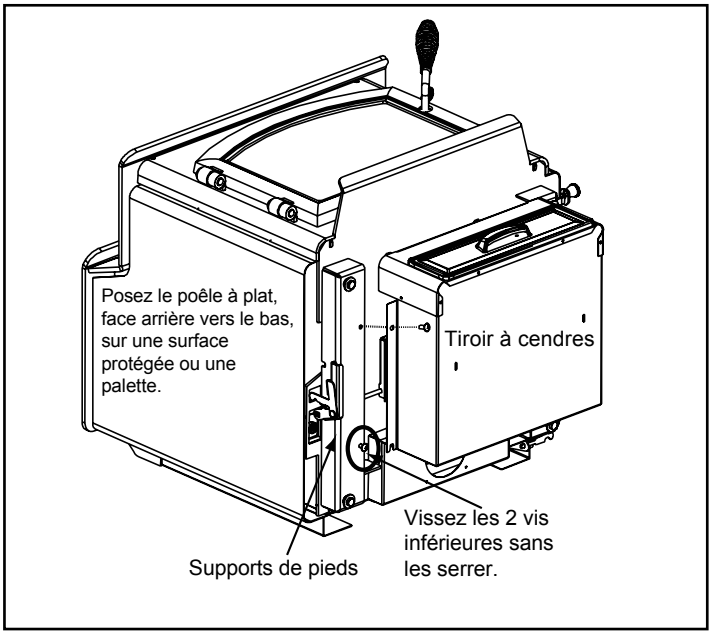

Figure 24.2

AVERTISSEMENT

Ne penchez **PAS** le poêle sur ses pieds en fonte.

- Cela risque de provoquer des dommages matériels.
- Mettez le poêle debout et placez-le sur la protection de sol.

C. Assemblage de la poignée de porte

1. Placez la rondelle sur l'axe de la poignée de porte.
2. Introduisez la poignée de porte dans la porte.
3. Placez une deuxième rondelles comme illustré.
4. Placez la clé dans la rainure.
5. Alignez la rainure dans la came de verrouillage avec la clé. Glissez la came de verrouillage sur l'axe.
6. Installez le contre-écrou sans trop le serrer, car la poignée de porte doit pouvoir bouger librement.
7. Installez la poignée à ressort en la tournant dans le sens contraire des aiguilles d'une montre jusqu'à la position souhaitée sur la tige de la poignée de porte.

AVERTISSEMENT

- Ne pas trop serrer le contre-écrou.
- La poignée de porte doit pouvoir bouger librement.

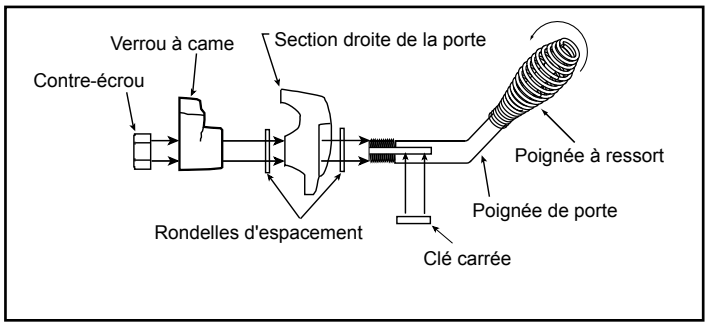

Figure 24.3

D. Installation des carreaux décoratifs (31M-ACC-LE)

1. Retirez le cadre des carreaux du côté de la poêle en le soulevant et le retirant. **Figure 25.1**

2. Empilez les carreaux dans le cadre comme il est indiqué à la **figure 25.2.**

3. Fixez à nouveau le cadre des carreaux.

Exigences concernant la dimension des carreaux :

Épaisseur maximale : 8 mm (5/16 po)

Longueur et largeur maximale : Un carré de 302 mm (11-7/8 po)

Longueur et largeur minimale : Un carré de 297 mm (11-11/16 po)

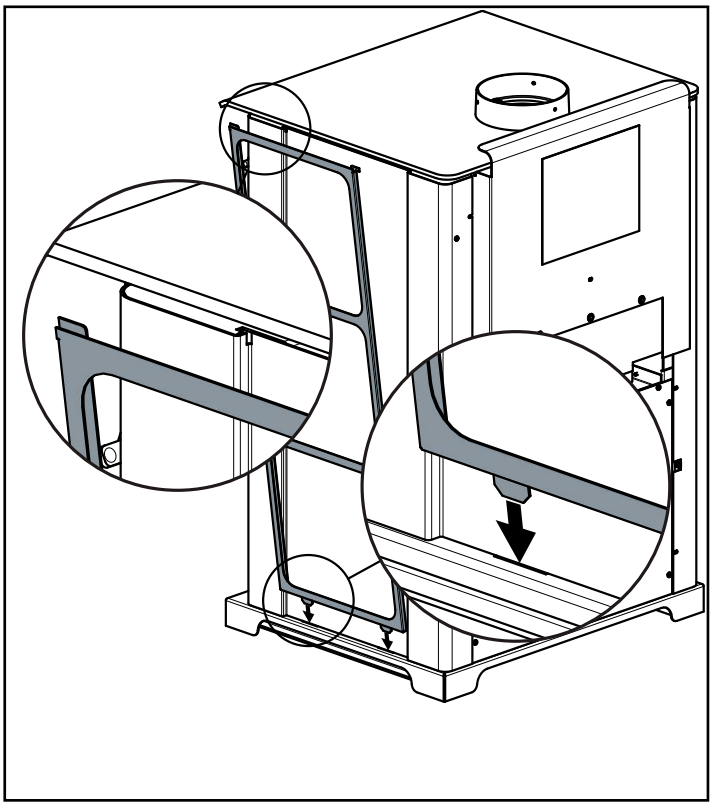

Figure 25.1

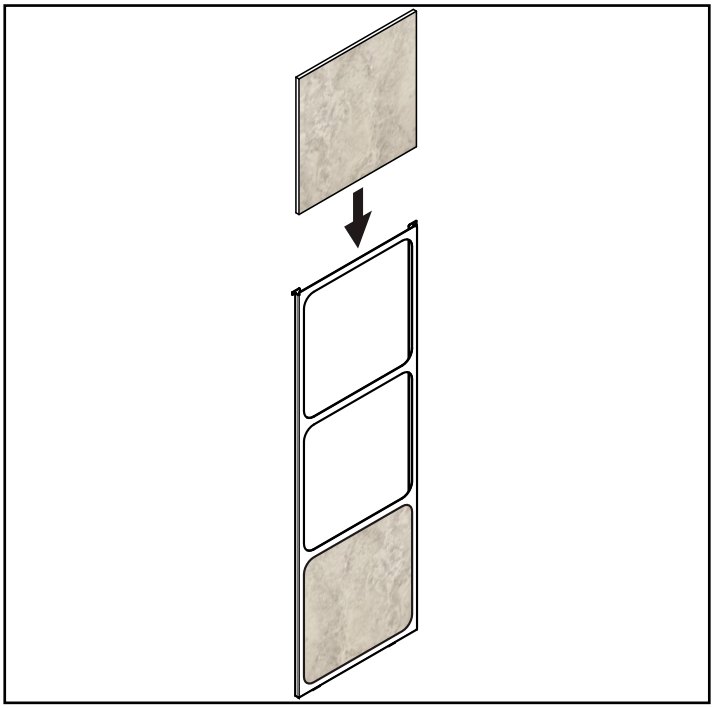

Figure 25.2

Les unités 31LE sont maintenant livrées avec une pince de fixation pour le panneau des carreaux de chaque côté des unités. Retirez et jetez les goupilles avant l'utilisation. (**Figure 25.3 et 25.4**)

Figure 25.3

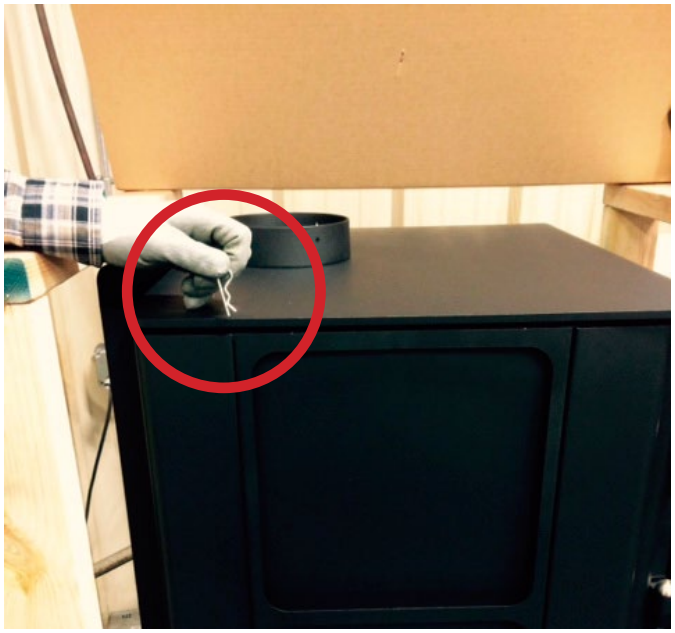

Figure 25.4

8 Instructions d'utilisation

A. Surchauffe de votre appareil

AVERTISSEMENT

Risque d'incendie

Ne pas trop chauffer.

Surchauffer peut enflammer le créosote ou peut endommager le foyer et la cheminée.

Pour éviter de surchauffer votre poêle, NE PAS :

- Utiliser de liquides inflammables
- Trop remplir de bois
- Faire brûler des déchets ou de grandes quantités de bois de rebus
- Laisser trop d'air pénétrer dans le feu

1. Symptôme de la surchauffe

Un ou plusieurs des symptômes suivants peuvent indiquer une surchauffe du foyer :

- Le carneau ou l'appareil sont incandescents
- Des bruits de rugissement ou de grondement
- Des forts bruits de craquelure ou de claquement
- Le gauchissement du métal
- Un feu de cheminée

2. Que faire si votre foyer surchauffe trop

- Fermez immédiatement la porte et les entrées d'air pour réduire l'alimentation en air du feu.
- Si vous soupçonnez un feu dans la cheminée, appelez les pompiers et évacuez votre maison.
- Contactez votre professionnel local d'entretien de la cheminée et faites inspecter votre cheminée pour tout dommage.
- N'utilisez pas votre foyer jusqu'à ce que le professionnel d'entretien de la cheminée vous informe que tout est en bonne condition.

Hearth & Home Technologies NE GARANTIERA PAS les foyers qui présentent des preuves de surchauffe. La preuve d'une surchauffe du foyer peut en outre comprendre :

- Gauchissement du conduit d'air
- Attaches de brique réfractaire détériorés
- Déflecteur et autres composants intérieurs détériorés

B. Sélection et entreposage du bois

Ne brûlez que du bois sec. Stockez le bois à l'abri de la pluie et de la neige. Le bois sec réduit non seulement la formation de créosote, mais il brûle aussi plus efficacement que le bois vert. Même le bois sec contient au minimum 15 % d'humidité. Il faut donc qu'il puisse brûler à une température

B. Sélection et entreposage du bois

suffisamment élevée pour que la cheminée reste chaude jusqu'à l'évaporation complète de l'humidité, à savoir environ une heure. Brûler du bois vert est un gaspillage d'énergie.

Le bois mort tombé des arbres doit être considéré comme étant mouillé et doit donc être séché. On peut considérer le bois mort encore sur les arbres comme sec à 66 %. Pour savoir si le bois est assez sec pour être brûlé, contrôlez les extrémités des bûches. Si elles sont fendues de toutes parts, elles sont sèches. Si votre bois grésille quand il brûle, il pourrait ne pas être entièrement sec, même si sa surface est sèche.

Fendre le bois avant de l'entreposer accélère son séchage. Le bois doit être empilé de façon à ce que les deux extrémités de chaque bûche soient exposées à l'air. Le séchage est alors plus rapide. Cela est vrai même si le bois a été fendu. Entreposez le bois de façon à ce qu'il soit couvert, par exemple dans une remise ou sous une bâche, un plastic, du papier goudronné, des panneaux de contreplaqué usés, etc., car le bois peut autrement absorber l'eau de pluie ou la neige fondue, ce qui retarde son séchage.

C. Processus de combustion

Depuis quelques années, les gens s'intéressent de plus en plus à la qualité de l'air. L'une des principales causes de la mauvaise qualité de l'air est attribuée au chauffage au bois. Pour améliorer la situation, nous avons développé chez Quadra-Fire des poêles à bois plus propres, dépassant même les exigences établies par nos agences gouvernementales sur les émissions polluantes. Ces poêles à bois, tout comme les autres appareils, doivent être utilisés correctement pour procurer des performances optimales. Une utilisation inadéquate peut transformer n'importe quel poêle à bois en une menace pour l'environnement.

1. Embrasement ou première étape

Il est bon de connaître un peu le processus de combustion pour comprendre ce qui se passe à l'intérieur d'un poêle. La première étape de la combustion est l'embrasement. Pendant cette étape, le bois est chauffé à une température suffisante pour que l'humidité s'en évapore. Le bois atteint la température d'ébullition de l'eau de 100°C [212°F] et reste à cette température jusqu'à ce que toute l'eau se soit évaporée. Ce processus capte la chaleur des briquettes et a tendance à refroidir l'appareil.

Le feu a besoin de trois ingrédients – du combustible, de l'air et de la chaleur. Par conséquent, si l'appareil est privé de chaleur pendant le séchage, il a moins de chances de produire une combustion propre et efficace. Pour cette raison, il est toujours préférable de brûler du bois sec. Si le bois n'est pas sec, vous devez ouvrir l'arrivée d'air et régler le poêle sur une position de combustion plus rapide pendant plus longtemps pour démarrer la combustion. La chaleur produite par le feu doit chauffer votre maison et créer un bon triage, au lieu d'être gaspillée pour le séchage du bois vert.

2. Deuxième étape

Pendant l'étape suivante de la combustion, le bois émet des gaz inflammables qui brûlent au-dessus du combustible en produisant des flammes intenses. Il est très important que les flammes ne s'éteignent pas pendant cette étape. Ceci garantira un feu aussi propre que possible. Si les flammes s'éteignent, le taux de combustion est réglé à un niveau trop bas pour entretenir la combustion. Le réglage d'air situé dans l'angle supérieur droit sert à régler le taux de combustion. On l'appelle le contrôle du taux de combustion. **Figure 26.1.**

3. Étape finale

L'étape finale est la combustion du charbon. Cela se produit quand pratiquement tous les gaz inflammables ont été brûlés et que seul le charbon reste. Il s'agit de la phase de combustion la plus propre. Le charbon brûle en produisant des flammes chaudes de couleur bleue.

Il est très important de recharger l'appareil alors qu'il contient encore assez de charbon chaud pour fournir la chaleur nécessaire au séchage et rallumage de la nouvelle charge de bois. Il est préférable d'ouvrir le taux de combustion et l'air d'allumage ***avant de remettre du bois dans le poêle***. Cela ravive le lit de charbon et diminue les émissions excessives (opacité/fumée). Ouvrez lentement la porte de l'appareil pour que les cendres et la fumée ne s'échappent pas. Cassez les grands morceaux et répartissez le charbon pour que le nouveau bois repose sur du charbon chaud.

Nous sommes tous soucieux de la qualité de l'air et, si nous voulons chauffer nos maisons au bois, nous devons le faire de façon responsable. Ainsi, nous devons savoir comment utiliser nos poêles pour un rendement propre et efficace. Cela nous permettra en outre de profiter de nos poêles à bois pendant de nombreuses années.

D. Commande automatique de la combustion (ACC)

Généralement, quand vous allumez un feu, vous ouvrez entièrement les admissions d'air et surveillez le feu pour éviter qu'il devienne incontrôlable ou que le bois brûle trop rapidement. Puis vous fermez les entrées d'air pour obtenir le taux de combustion souhaité. Grâce à la commande automatique de combustion, vous n'avez plus besoin de surveiller et de régler le niveau de combustion. Une fois la commande automatique de combustion ajustée, elle se chargera du réglage du feu à votre place. Suivez les instructions ci-dessous pour savoir comment utiliser facilement votre poêle.

E. Réglages de l'air

1. Réglage de l'air d'allumage

Le réglage de l'air d'allumage a deux fonctions principales. La première fonction est l'activation de la commande automatique de combustion. Cette fonction s'effectue en glissant la commande entièrement vers l'arrière jusqu'à l'indication « HI » de l'étiquette, puis en la ramenant vers l'avant du poêle jusqu'à la butée. Cela active la commande automatique de combustion et ouvre le passage d'air avant pour permettre à l'air d'entrer par l'avant du poêle pendant environ 25 minutes. Le passage d'air avant se ferme graduellement et totalement après 25 minutes. Le feu est alors contrôlé par le contrôle du taux de combustion. Utilisez cette fonction chaque fois que vous ajoutez du bois. **Figure 27.1.**

La seconde fonction du réglage de l'air d'allumage et de contrôler l'admission d'air arrière. L'admission d'air arrière est surtout utilisée avec un taux de combustion rapide. Toutefois, dans certains cas, l'air arrière est nécessaire pendant le fonctionnement normal pour faciliter la combustion du bois placé au fond de la boîte à feu, notamment le bois dur. L'air arrière fonctionne indépendamment du système de commande automatique de la combustion. Placez le réglage de l'air d'allumage entre le premier et le troisième repère de l'étiquette pour que l'air arrière pénètre dans la boîte à feu. **Figure 27.1.**

2. Commande manuelle de la minuterie

Si vous devez arrêter la commande automatique de combustion avant qu'elle ne s'arrête d'elle-même après 25 minutes (par exemple en cas de feu incontrôlé), saisissez le levier situé dans l'angle arrière droit, tout en bas, et tirez-le vers vous. **Figure 27.2.**

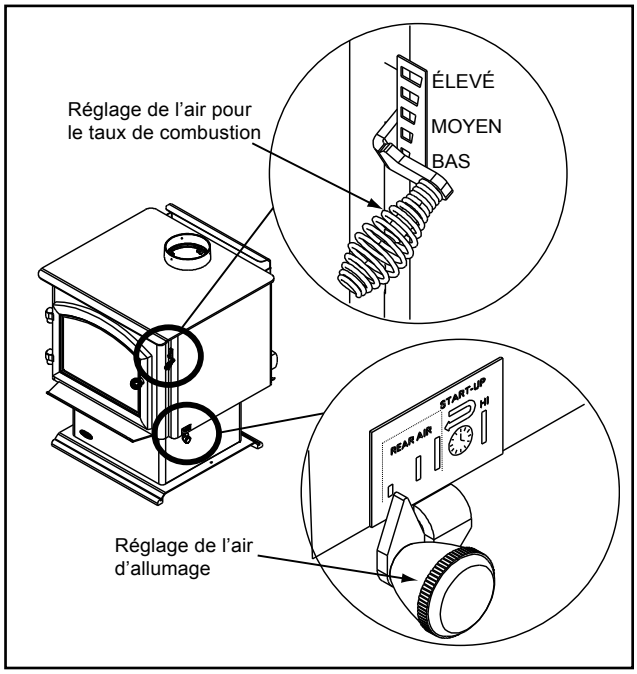

Figure 27.1

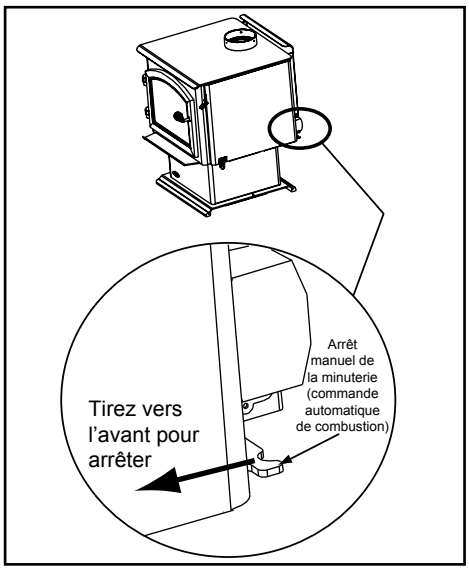

Figure 27.2

2. Réglage de l'air pour le taux de combustion

Cette admission d'air est située en haut sur l'avant de la boîte à feu, près du bord supérieur de la porte vitrée. Cet air préchauffé fournit l'oxygène nécessaire au mélange des gaz non brûlés pour créer une deuxième, troisième et quatrième combustion. Cet air est régulé par le réglage du taux de combustion. Il existe quatre réglages : moyen, moyen-haut, moyen-bas et bas. Si la commande est tout en haut, elle est sur le réglage maximum ; si elle est tout en bas, elle est sur le réglage minimum. **Figure 28.1.**

F. Taux de combustion et rendement

Ce chauffage au bois possède un taux de combustion réduit minimum prédéfini par le fabricant qui ne doit pas être altéré. Altérer ce paramètre ou autrement utiliser ce chauffage au bois sans suivre les directives du présent manuel, contrevient aux réglementations fédérales.

Pour obtenir un rendement maximum

1. Cet appareil est équipé d'une minuterie (commande automatique de combustion) qui maximise le rendement du poêle sans l'intervention du propriétaire. Suivez les instructions ci-dessous pour régler l'air d'allumage et le taux de combustion. **Figure 28.1.**
2. Ne brûlez que du bois sec.

Taux de combustion

1. Allumage et rechargement

Ouvrez entièrement l'air comburant en glissant la commande entièrement vers le haut et ouvrez entièrement l'air d'allumage en repoussant entièrement la commande vers l'arrière. Après avoir mis du bois dans le poêle et allumé le feu, mettez les deux commandes sur la position souhaitée en suivant les instructions de réglage du taux de combustion ci-dessous.

REMARQUE : *Il s'agit de réglages approximatifs qui dépendent du type de bois utilisé et du tirage de la cheminée. En raison de l'altitude et autres circonstances, ces informations ne sont données qu'à titre d'indication.*

2. Taux de combustion élevé - chaleur maximum

Réglez la commande d'air du taux de combustion sur maximum (marque supérieure). Glissez la commande de réglage de l'air d'allumage entièrement vers l'arrière jusqu'à la butée (marque HI) et laissez-la sur cette position. Ce réglage a priorité sur la minuterie (commande automatique de la combustion). Vous devez donc surveiller attentivement le feu dans ce cas.

⚠ AVERTISSEMENT

Risque d'incendie.

Quand vous utilisez un taux de combustion élevé, vous annulez l'action de la commande automatique de combustion. Le feu peut devenir incontrôlable et se transmettre à la cheminée.

Un feu incontrôlé annule la garantie.

3. Taux de combustion moyen-haut - de 15 000 à 30 000 BTU/h

Réglez la commande d'air du taux de combustion sur maximum (marque supérieure). Glissez la commande de réglage de l'air d'allumage entièrement vers l'arrière jusqu'à la butée (marque HI), puis tirez-la vers l'avant jusqu'à la butée. Cela active le minuterie (commande automatique de la combustion).

4. taux de combustion moyen-bas - de 10 000 à 15 000 BTU/h

Augmentez la commande d'air du taux de combustion jusqu'au bas de la marque intermédiaire. Glissez la commande de réglage de l'air d'allumage entièrement vers l'arrière jusqu'à la butée (marque HI), puis tirez-la vers l'avant jusqu'à la butée. Cela active le minuterie (commande automatique de la combustion).

5. Faible taux de combustion - inférieur à 10 000 BTU/h

Laissez la commande de l'air du taux de combustion sur la marque inférieure. Glissez la commande de réglage de l'air d'allumage entièrement vers l'arrière jusqu'à la butée (marque HI), puis tirez-la vers l'avant jusqu'à la butée. Cela active le minuterie (commande automatique de la combustion).

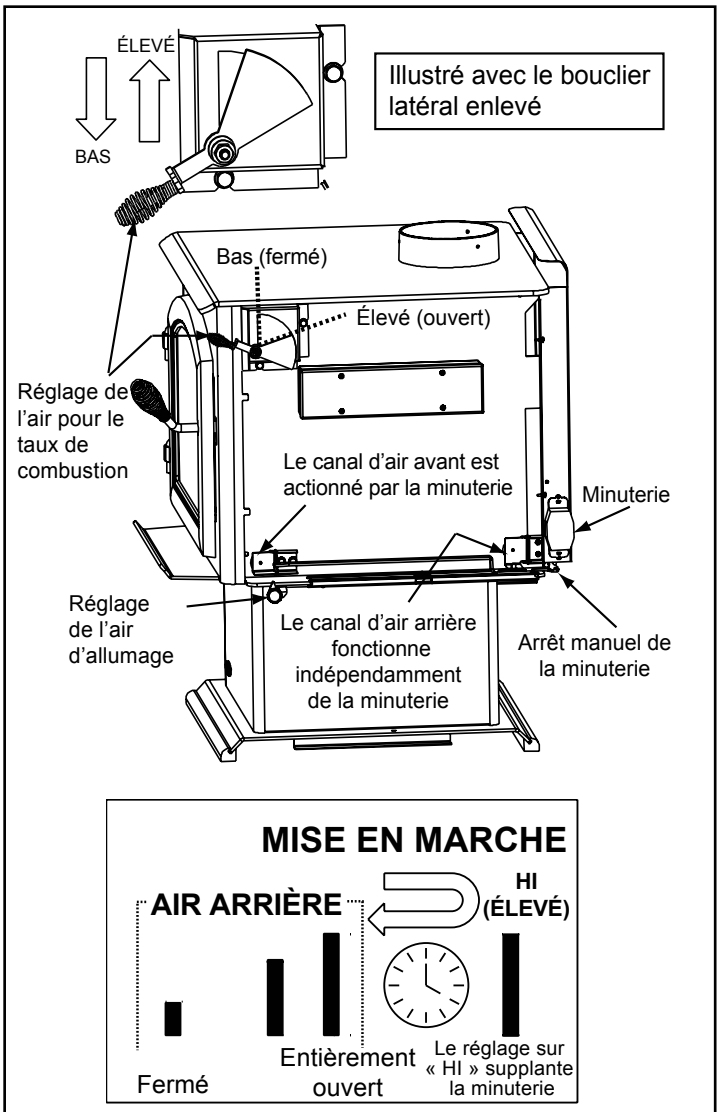

Si vous activez la minuterie de la commande automatique de combustion et que la commande est réglée sur l'admission d'air arrière, l'air entre dans la boîte à feu par l'arrière. Cela n'empêche pas la minuterie de fermer graduellement (en 25 minutes) l'admission d'air avant. Si la commande est placée sur « HI », cela annule la minuterie.

Figure 28.1

REMARQUE : Réglez l'appareil sur la position élevée de combustion pendant 15 minutes chaque jour pour que le conduit de fumée/la cheminée reste propre.

G. Emplacement adéquat du déflecteur et de la laine céramique

AVERTISSEMENT

Risque d'incendie

Un dégât à la boîte à feu provoqué par une disposition incorrecte du déflecteur n'est pas couvert par la garantie. Utilisez l'appareil au bois uniquement avec un déflecteur correctement en place.

Une utilisation inadéquate du déflecteur entraînera :

- un rendement réduit
- une surchauffe de la cheminée
- une surchauffe de l'arrière de la boîte à feu
- un mauvais rendement

Assurez-vous de la disposition adéquate du déflecteur et remplacez les composants du déflecteur, s'ils sont endommagés ou manquants.

AVERTISSEMENT

Les plaques du déflecteur sont FRAGILES. Faites preuve de prudence au moment de remettre du bois dans le poêle pour éviter :

- De fissurer, casser ou endommager les plaques du déflecteur

Ne PAS utiliser le foyer sans les plaques du déflecteur

POSITIONS INCORRECTES

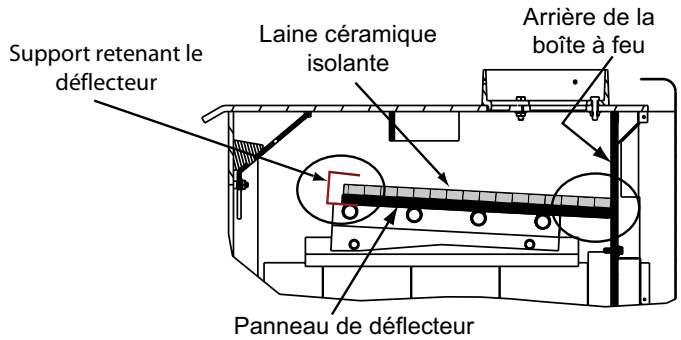

La laine céramique isolante et le panneau du déflecteur DOIVENT être en contact avec l'arrière de la boîte à feu et même l'un avec l'autre à l'avant.

Figure 29.1

POSITIONS INCORRECTES

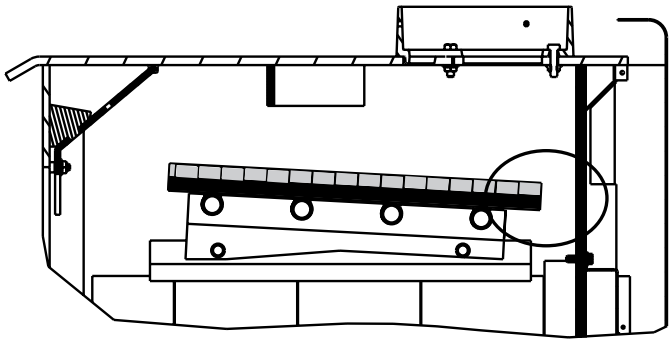

La laine céramique isolante et le panneau du déflecteur ne sont PAS en contact avec l'arrière de la boîte à feu.

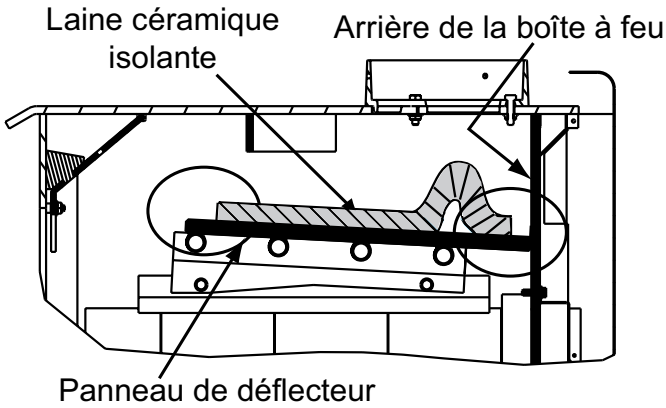

La laine céramique isolante n'est PAS en contact avec l'arrière de la boîte à feu, NI avec le déflecteur à l'avant.

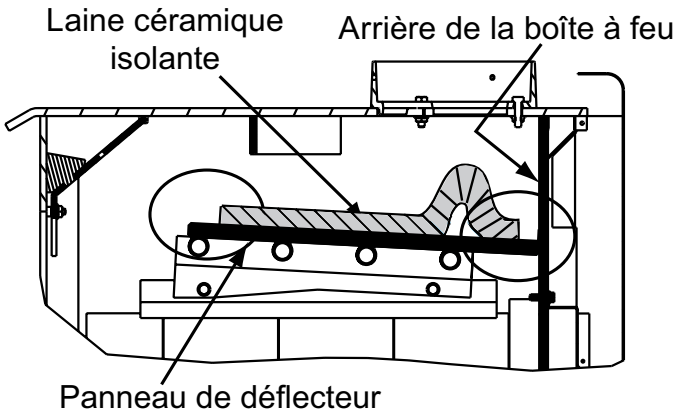

La laine céramique isolante est retroussée à l'arrière de la boîte à feu et ne touche PAS le déflecteur à l'avant.

Figure 29.2

H. Préparation d'un feu

Avant d'allumer votre premier feu :

1. Confirmez que la position du déflecteur est correcte. Il doit affleurer le tube avant et reposer sur tous les tubes. **Figure 30.1.**
2. Suivez les instructions de la **page 34** pour nettoyer les surfaces plaquées, le cas échéant.
3. Enlevez toutes les étiquettes de la porte vitrée.

Un feu peut être allumé de plusieurs façons. Le principe de base consiste à allumer d'abord du petit bois ou du papier qui brûle rapidement. Après avoir obtenu des braises, chargez quelques grosses bûches qui brûleront plus lentement. Voici quelques méthodes qui fonctionnent bien :

1. Ouvrez entièrement les commandes de l'air du taux de combustion et de l'air d'allumage.
2. Placez quelques feuilles de papier chiffonné dans la boîte à feu. Chauffez le conduit de fumée avec quelques feuilles de papier journal chiffonné pour réduire au minimum le dégagement de fumée.
3. Placez ensuite du petit bois sur le papier.
4. Contrôlez qu'aucune allumette ou autre combustible ne se trouvent à proximité immédiate de l'appareil. Assurez-vous que la pièce est adéquatement ventilée et que le conduit de fumée n'est pas obstrué.
5. Allumez le papier dans le poêle. N'allumez ou ne rallumez JAMAIS un feu avec du kérosène, de l'essence ou un liquide d'allumage pour charbon de bois ; cela est très dangereux.
6. Quand le petit bois brûle rapidement, ajoutez des bûches entières d'un diamètre de 76 mm à 102 mm. Faites attention de ne pas étouffer le feu. Empilez soigneusement les bûches en les plaçant assez près les unes des autres pour qu'elles se chauffent mutuellement mais gardez de l'espace entre elles pour permettre à l'air de circuler.
7. Réglez le taux de combustion et activez la minuterie de la commande automatique de combustion.
8. Au moment de rajouter du bois, il est conseillé d'ouvrir à la fois l'air du taux de combustion et l'air d'allumage ***avant de remettre du bois dans le poêle***. Cela ravive le lit de charbon et diminue les émissions excessives (opacité/fumée). Ouvrez lentement la porte de l'appareil pour que les cendres et la fumée ne s'échappent pas. Les bûches de grande taille brûlent lentement et pendant plus longtemps. Les bûches de petite taille brûlent rapidement en produisant beaucoup de chaleur.
9. Tant qu'il reste des braises, répétez les étapes 6 à 8 pour permettre au poêle de brûler pendant toute la saison.

REMARQUE :

- Préparez le feu sur le fond en briques de la boîte à feu.
- N'utilisez AUCUNE grille, chenet ou autre méthode pour soutenir le combustible.

Cela aurait un effet néfaste sur les émissions.

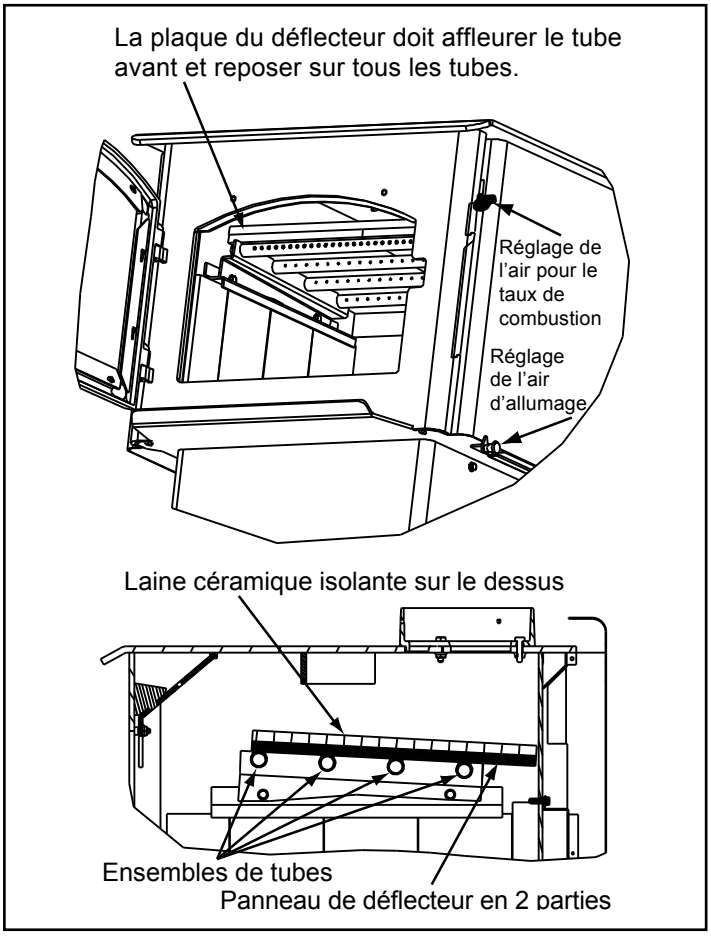

Figure 30.1

⚠ AVERTISSEMENT

Risque d'incendie

N'entreposez PAS de bois :

- À des distances inférieures aux dégagements requis de l'appareil
- Dans l'espace requis pour le chargement du bois ou la vidange des cendres.

Ne PAS utiliser l'appareil :

- Si la porte de l'appareil est ouverte.
- Quand la porte du système d'élimination des cendres est ouverte.

⚠ AVERTISSEMENT

Risque d'incendie.

- Ne PAS utiliser de bois mouillé ou de bois vert.
- Entreposez le bois dans un endroit sec.
- Empilez le bois de façon à ce que les deux extrémités des bûches soient exposées à l'air.

Le bois mouillé ou vert peut augmenter les dépôts de créosote.

I. Instructions d'utilisation du ventilateur de convection

REMARQUE : Si votre poêle à bois Quadra-Fire est équipé d'un ventilateur de convection en option, suivez les directives suivantes :

1. **Allumage initial (à froid) et tous les réglages de la combustion**

   Le ventilateur de convection peut être installé et mis en marche immédiatement. Le ventilateur de convection est allumé et arrêté par un disque d'arrêt. Quand votre poêle atteint une température donnée, le ventilateur de convection se met en marche. Il s'arrête quand le poêle redescend à une certaine température.

   REMARQUE : Le ventilateur de convection peut rester allumé quel que soit le taux de combustion utilisé, même si vous avez désactivé le disque d'arrêt au moyen du bouton de réglage. **Voir page 16.**

2. Le ventilateur de convection est équipé d'un réglage de la vitesse. Pour changer la vitesse du ventilateur, tournez le réglage dans le sens des aiguilles d'une montre sur « Low » (bas) ou dans le sens contraire aux aiguilles d'une montre sur « High » (haut).

3. **Emplacement du disque d'arrêt**

   Si le ventilateur de convection se met en marche et s'arrête à des températures indésirables, placez le disque d'arrêt à un autre endroit de la zone désignée à l'arrière de l'appareil. **Figure 31.1** Le disque d'arrêt peut être désactivé au moyen d'un interrupteur de réglage, si nécessaire. **Voir page 31.**

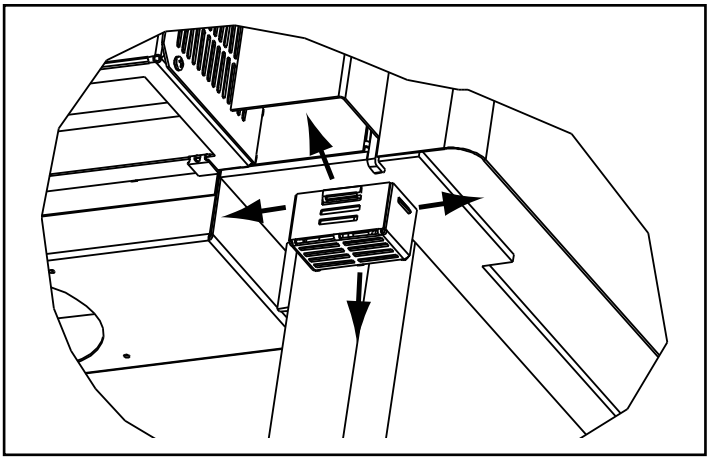

Figure 31.1

J. Opacité (fumée)

Cela est une indication de l'efficacité et de la propreté de votre appareil. L'opacité est exprimée en valeur relative : un taux de 100 % correspond à une situation dans laquelle un objet est entièrement caché par la colonne de fumée sortant de la cheminée et 0 % correspondant à l'absence de fumée visible. Au fur et à mesure que vous vous habituez à votre appareil, contrôlez périodiquement le niveau d'opacité. Cela vous apprendra à maîtriser la combustion de votre poêle (0 % d'opacité étant le but).

⚠ AVERTISSEMENT

Risque d'incendie.

- NE BRÛLEZ AUCUN DÉCHET OU LIQUIDE INFLAMMABLE TELS QUE DE L'ESSENCE, DU NAPHTE OU DE L'HUILE DE MOTEUR.
- Ne brûlez PAS de bois traité ou de bois contenant du sel (bois flotté).
- Brûler d'autres matériaux que du bois peut dégager du monoxyde de carbone.

Cela peut provoquer des malaises, voire la mort.

⚠ AVERTISSEMENT

Risque d'incendie.

Éloigner les matériaux inflammables, l'essence et les autres vapeurs et liquides inflammables de l'appareil.

- Ne PAS entreposer des matériaux inflammables à proximité de l'appareil.
- N'UTILISEZ PAS D'ESSENCE, DE L'HUILE DE LAMPE, DU KÉROSÈNE, DU LIQUIDE D'ALLUMAGE DE CHARBON DE BOIS OU DES LIQUIDES SIMILAIRES POUR DÉMARRER CET APPAREIL OU LE RALLUMER.
- Éloignez tous ces liquides du chauffage quand il est en marche.
- Les matériaux combustibles peuvent s'enflammer.

AVERTISSEMENT

Lors de votre premier feu, il y aura de la fumée et une odeur provenant de l'appareil, entraînant une cuisson de la peinture et de la combustion des huiles utilisées pendant la fabrication.

OUVREZ LES FENÊTRES PENDANT LA COMBUSTION INITIALE POUR DISSIPER LA FUMÉE ET LES ODEURS !

- Les odeurs peuvent gêner les personnes sensibles.
- Les détecteurs de fumée pourraient s'activer.

K. Questions souvent posées

PROBLÈMES	SOLUTIONS
Odeur provenant de l'appareil	Quand l'appareil est utilisé pour la première fois, il peut dégager une odeur pendant quelques heures. Cela provient de la cuisson de la peinture et de la combustion des huiles utilisées pendant la fabrication.
Bruit métallique	Le bruit est dû à l'expansion et la contraction du métal pendant le chauffage et le refroidissement. Il ressemble au bruit provoqué par une chaudière ou un conduit de chauffage. Ce bruit n'a aucun effet sur le fonctionnement et la longévité de l'appareil.
Bruit du ventilateur de convection	Si le ventilateur de convection est installé, son bruit augmente en intensité à mesure que sa vitesse augmente.

9 Entretien et réparation de l'appareil

A. Tableau simplifié de référence d'entretien

EMPLACEMENT ADÉQUAT DU DÉFLECTEUR ET DE LA LAINE CÉRAMIQUE

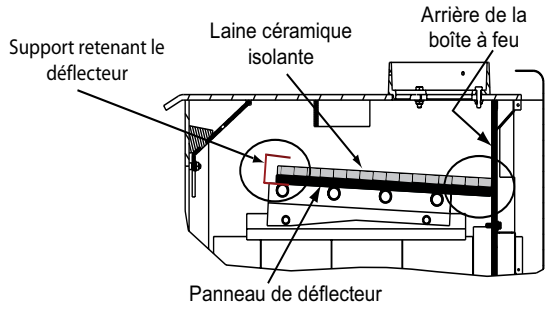

L'emplacement du déflecteur et de la laine céramique isolante est essentiel à la sortie de chaleur, l'efficacité et la durée de vie générale de l'appareil. Assurez-vous que le déflecteur est entièrement poussé à l'arrière de la boîte à feu et que la laine céramique est à plat.

INSPECTEZ LES BRIQUES RÉFRACTAIRES ET LE COUVERCLE DES CENDRES

(APRÈS CHAQUE NETTOYAGE)

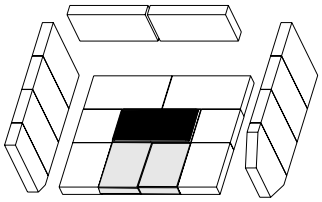

Modèle à décrochement supérieur

La brique réfractaire est conçue pour protéger votre boîte à feu. Une fois les cendres retirées, inspectez la brique et remplacez les briques détériorées, craquées ou brisées. Si vous possédez une porte pour les cendres (en option), vérifiez que la porte soit correctement fermée.

INSPECTION DE LA CHEMINÉE ET DU CHAPEAU

La cheminée et le chapeau doivent être inspectés pour déceler la suie et le créosote durant la saison d'utilisation. Ceci empêchera l'obstruction des tuyaux, un faible tirage et les feux de cheminée.

Toujours brûler du bois sec pour aider à prévenir l'obstruction du chapeau et l'accumulation de créosote.

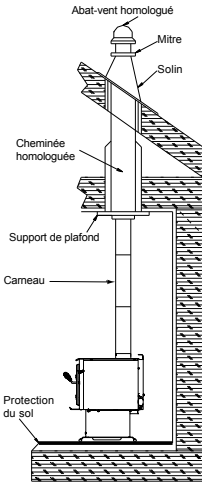

CONTRÔLE DE LA PORTE ET DU VERROU

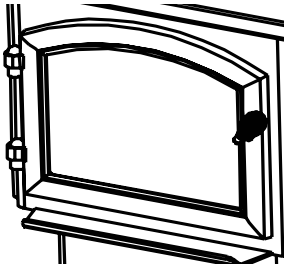

Gardez la porte et le joint d'étanchéité en bon état pour conserver de bonnes durées de combustion sur un réglage faible.

Vérifiez le cadre du panneau de verre pour déceler les vis desserrées afin de prévenir les fuites d'air.

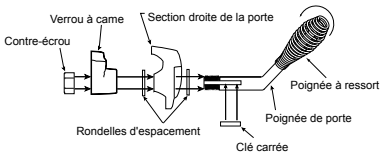

Vérifiez le verrou de porte pour un ajustement approprié. Il est très important, particulièrement lorsqu'un cordon de porte s'est formé sur la face du poêle.

Commencez la première inspection après deux mois d'utilisation, ou si le rendement change, et ajustez votre horaire en conséquence.

Un entretien est requis pour une opération sécuritaire et doit être effectué pour assurer votre garantie.

Il s'agit de dessins génériques qui peuvent ne pas représenter votre modèle.

B. Entretien général

1. Élimination du créosote présent dans la cheminée

- **Fréquence :** Tous les deux mois pendant la saison de chauffage ou comme recommandé par une entreprise de ramonage certifiée ; de manière plus fréquente si une cheminée excède ou est inférieure à 427 à 488 cm (14 à 16 pi) (mesurée à partir du bas de l'appareil)
- **Par :**Une entreprise de ramonage de cheminées certifiée

Videz les cendres de la boîte à feu, en éteignant toutes les braises chaudes avant leur mise au rebut. Attendez que l'appareil soit complètement refroidi. Déconnectez le conduit de fumée ou enlevez le déflecteur et la laine céramique isolante de l'appareil avant de nettoyer la cheminée. Sinon, des résidus peuvent se déposer sur le déflecteur et la laine céramique isolante, causant un mauvais fonctionnement de l'appareil. (Voir le démontage du déflecteur à la **page 36**). Fermez bien la porte. Le créosote ou la suie doit être enlevé avec une brosse spéciale adaptée au type de cheminée utilisée. Enlevez les cendres tombées dans la boîte à feu.

Il est également recommandé de faire inspecter tout le système par un spécialiste avant la saison de chauffage et de le nettoyer et le réparer si nécessaire.

Inspection : Inspectez le raccordement de l'appareil et l'abat-vent de la cheminée. Le créosote a tendance à s'accumuler plus rapidement sur les surfaces froides. Il est donc important de contrôler la cheminée depuis le haut et le bas.

Formation de dépôt et nettoyage : Quand le bois brûle lentement, il crée du goudron et d'autres vapeurs organiques qui se combinent avec l'humidité expulsée et forment du créosote.

Les vapeurs de créosote se condensent dans le conduit de fumée lorsqu'il est relativement froid, par exemple lorsque le feu vient d'être allumé ou que le feu brûle lentement. Par conséquent, les résidus de créosote s'accumulent sur le revêtement du conduit de fumée. Si le créosote prend feu, il crée un feu extrêmement chaud qui peut endommager la cheminée, voir détruire la maison.

Le carneau et la cheminée doivent être inspectés tous les 2 mois pendant la saison de chauffage pour déterminer si des dépôts de créosote ou de suie se sont formés. Si un dépôt de créosote ou de suie s'est formé, il doit être enlevé pour diminuer le risque de feu de cheminée.

⚠ AVERTISSEMENT

Risque d'incendie.
Empêchez l'accumulation de créosote.
- Inspectez le carneau et la cheminée une fois tous les deux mois pendant la saison de chauffage.
- Enlevez le créosote pour diminuer les risques de feu de cheminée.
- Le créosote brûle à très HAUTE température.

⚠ AVERTISSEMENT

Risque d'incendie.
- N'utilisez aucun nettoyant de cheminée ou colorant de flamme dans votre appareil.

Cela corrode les conduits.

2. Fonctionnement et nettoyage du système d'élimination des cendres

- **Fréquence :** Selon les besoins
- **Par :**Le propriétaire de l'habitation

⚠ AVERTISSEMENT

Risque de blessures.
- Il est recommandé de porter des gants.
- Certains bords peuvent être tranchants.

a. Le poêle et les cendres doivent être entièrement froids avant d'utiliser le système d'élimination des cendres. Saisissez la poignée de la porte du système d'élimination des cendres située sous le côté gauche de la partie centrale du poêle. Serrez la poignée et poussez-la entièrement vers l'arrière. Un aimant maintiendra la poignée en place et la porte à cendres ouverte.

b. Videz les cendres à travers la grille du système d'élimination des cendres. Elles tomberont dans le tiroir placé dessous. Si les cendres contiennent des morceaux de grande taille, vous pouvez enlever la grille avant de vider les cendres dans le tiroir à l'aide d'une brosse.

S'assurer que toutes les cendres soient éliminées du dessus de la porte du système d'élimination. Soulevez la grille et inspectez le dessus de la porte pour vous assurer que toutes les cendres aient été retirées. Vous pouvez rapidement déplacer la poignée du verrou du système d'élimination des cendres vers le haut et vers le bas pour aider à retirer les cendres de la porte. Utilisez une petite brosse pour nettoyer le dessus de la porte s'il reste des cendres.

N'oubliez pas de remettre la grille en place avant d'utiliser le poêle. Laissez une couche cendres de 6 à 13 mm (1/4 à 1/2 po) au fond de la boîte à feu de façon à former une grille naturelle et permettre à l'air de circuler sous le bois.

c. Remettez la poignée de porte en position fermée ; vous entendrez un déclic au moment de sa fermeture. Le tiroir à cendres ne peut pas être sorti si la poignée de porte n'est pas fermée. **Mettez des gants pour enlever le tiroir.** Jetez les cendres comme indiqué ci-dessous **à la page 34.**

⚠ AVERTISSEMENT

Risque d'incendie
Risque de blessures

Assurez-vous que le système d'élimination des cendres est bien scellé contre le joint.

Les fuites d'air peuvent causer :
- Des feux incontrôlés.
- La propagation de flammes et de la fumée.
- Le bois brûle trop rapidement.

3. **Jeter les cendres**

- **Fréquence :** Lorsque les cendres sont à moins de 44 mm (1-3/4 po) de la boîte à feu
- **Par :**Le propriétaire de l'habitation

Les cendres doivent être placées dans un récipient en métal recouvert d'un couvercle bien ajusté. Le récipient de cendres fermé doit être placé sur un plancher incombustible ou sur le sol, loin des matériaux inflammables, en attendant sa mise au rebut finale. Si les cendres sont enterrées ou dispersées sur place, elles doivent rester dans le récipient fermé, jusqu'à ce qu'elles aient pu complètement refroidir.

AVERTISSEMENT

Risque d'incendie.

Mise au rebut des cendres

- Les cendres doivent être placées dans un récipient en métal avec un couvercle bien ajusté.
- Ne placez pas le récipient en métal sur une surface inflammable.
- Elles doivent être conservées dans un récipient fermé jusqu'à ce qu'elles aient pu complètement refroidir.

4. **Nettoyage des surfaces plaquées**

- **Fréquence :** Avant le premier emploi and ensuite selon les besoins
- **Par :**Le propriétaire de l'habitation

Nettoyez les empreintes de doigts et les taches d'huile présentes sur les surfaces plaquées **AVANT** d'allumer l'appareil pour la première fois. Si les taches d'huile ne sont pas entièrement éliminées avant votre premier feu, elles risquent de laisser des empreintes permanentes sur le placage.

Une fois le placage cuit, les taches d'huile n'affecteront plus l'état de la surface et une maintenance minimale suffira. Essuyez si nécessaire.

AVERTISSEMENT

- N'utilisez aucun produit à polir contenant des substances abrasives.

Il égratignerait les surfaces plaquées.

5. **Nettoyage de la vitre**

- **Fréquence :** Au besoin
- **Par :**Le propriétaire de l'habitation

Nettoyez la vitre au moyen d'un nettoyant non abrasif. Les nettoyants abrasifs peuvent égratigner la vitre et la fragiliser. Si les dépôts sur la vitre ne sont pas épais, vous pouvez utiliser un nettoyant pour vitres normal. Si les dépôts sont plus épais, vous pouvez les enlever au moyen d'un chiffon humide trempé dans des cendres ou imbibé d'un produit à nettoyer les fours disponible dans le commerce.

Après avoir utilisé un produit à nettoyer les fours, il est recommandé d'essuyer les résidus avec un nettoyant pour verre ou de l'eau savonneuse. Si du produit à nettoyer les fours reste sur la vitre pendant le feu suivant, il risque de tacher en permanence la vitre et d'endommager les surfaces métalliques plaquées.

Une partie de l'air de combustion entrant dans la boîte à feu est déviée vers le bas et balaie la surface intérieure de la porte vitrée. Ce courant d'air « nettoie » le verre et empêche la fumée d'y créer des dépôts.

Lorsque le taux de combustion est bas, moins d'air passe sur la vitre et la fumée et les températures relativement basses créent des dépôts sur la vitre.

Pour éliminer ces dépôts, faites fonctionner le poêle pendant 15 à 20 minutes en ouvrant entièrement l'air comburant et l'air d'allumage.

AVERTISSEMENT

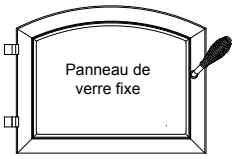

Manipuler le panneau de verre fixe avec prudence.

Pendant le nettoyage de la vitre :

- Évitez de cogner, de rayer ou de claquer la porte vitrée.
- Ne PAS nettoyer la vitre quand elle est chaude.
- Ne PAS utiliser de nettoyants abrasifs.
- Utilisez un nettoyant à vitre pour dépôts calcaires sur le film blanc.
- Utilisez un produit à nettoyer les fours vendu dans le commerce si les dépôts sont plus épais.
- Enlevez tous les résidus de produit à nettoyer les fours, sinon la vitre sera tachée en permanence lors de l'utilisation suivante du poêle.

Se reporter aux instructions d'entretien.

C. Remplacement de la vitre

1. Contrôlez que le feu est éteint et que l'appareil est froid au toucher.
2. Protégez une table ou surface de travail avec un tissu matelassé ou des serviettes. Mettez des gants pour protéger vos mains.
3. Enlevez la porte avec la vitre cassée en la soulevant et en la décrochant des charnières.
4. Posez la porte face vers le bas sur une table ou surface de travail de façon à ce que la poignée dépasse du bord et que la porte repose à plat sur la protection.
5. Enlevez les vis des arrêtoirs de la vitre et enlevez la vitre. (Si les vis sont difficiles à enlever, recouvrez-les d'abord d'une huile pénétrante.)
6. Placez la vitre au centre de l'ouverture de la porte (les bords de la vitre étant à la même distance en haut, en bas et sur les côtés).
7. Remettez les arrêtoirs de vitre. Faites attention de ne pas endommager le filetage des vis.
8. Serrez de quelques tours les vis jusqu'à ce qu'elles soient bien serrées. Contrôlez encore une fois le centrage de la vitre dans le cadre de porte. Continuez à serrer alternativement de quelques tours les vis jusqu'à ce que la vitre soit bien fixée. NE SERREZ PAS TROP.

9. Replacez la porte sur l'appareil.

Les poêles Quadra-Fire sont équipés d'une porte en vitrocéramique capable de résister à des températures très élevées. Elle ne doit pas subir de chocs violents ou d'usages abusifs sous peine de se fêler. Ne claquez pas la porte du poêle et ne frappez pas la vitre. Quand vous fermez la porte, vérifiez qu'aucune bûche ne touche la vitre. Inspectez régulièrement la porte vitrée. Si vous trouvez une fissure ou si la vitre est brisée, éteignez immédiatement le feu et retournez la porte à votre concessionnaire pour faire remplacer la vitre.

AVERTISSEMENT

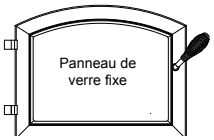

Manipulez la vitre avec prudence.

- Inspectez le joint pour s'assurer qu'il n'est pas endommagé.
- Ne PAS cogner, fermer violemment ou rayer la vitre.
- NE PAS utiliser l'appareil sans la porte vitrée.
- N'utilisez PAS l'appareil si la vitre est fendue, cassée ou rayée.

AVERTISSEMENT

Risque d'incendie.

Risque de blessures.

- N'utilisez que le verre spécifié dans le manuel.
- N'UTILISEZ AUCUN AUTRE type de matériau.

La vitre risque de se casser.

D. Remplacement des briques réfractaires

Remplacez les briques réfractaires si elles deviennent friables et/ou si la fente entre les briques dépasse 6,35 mm (1/4 pouce).

Inspectez la brique réfractaire après chaque nettoyage des cendres.

La boîte à feu est recouverte de briques réfractaires de haute qualité aux propriétés isolantes exceptionnelles. Il n'est pas nécessaire d'utiliser une grille, il suffit de préparer un feu sur le fond de la boîte à feu. N'utilisez pas l'appareil sans briques réfractaires.

1. Quand les cendres sont froides, enlevez les anciennes briques et les cendres du poêle et nettoyez la boîte à feu avec un aspirateur.
2. Sortez les nouvelles briques du carton et placez-les comme illustré.
3. Placez les briques du fond dans le poêle.
4. Installez les briques arrière sur les briques du fond. Faites glisser le haut des briques sous le clip à l'arrière de la boîte à feu et repoussez le bas des briques vers l'arrière.
5. Installez les briques latérales. Glissez le haut de la brique sous les clips latéraux de la boîte à feu et poussez le bas de la brique jusqu'à ce qu'elle affleure la face latérale de l'appareil.

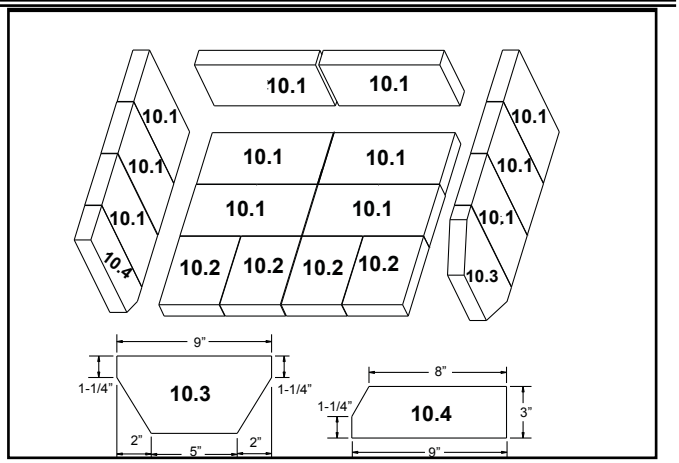

Figure 35.1 – Ensemble de briques pour le Millennium 3100

Numéro	Taille de la brique	Quantité
10.1	9 x 4-1/2 x 1-1/4	12
10.2	6 x 4-1/2	4
10.3	9 x 4-1/2 avec angle (voir dessin)	1
10.4	9 x 3 avec angle (voir dessin)	1

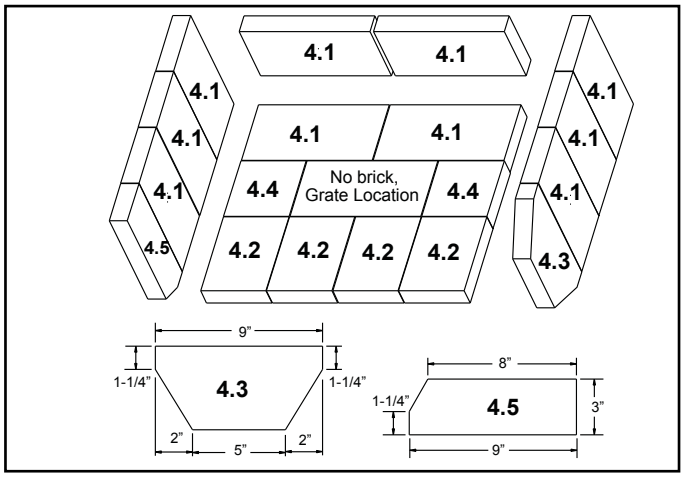

Figure 35.2 – Ensemble de briques du poêle à décrochement supérieur 3100

Numéro	Taille de la brique	Quantité
4.1	9 x 4-1/2 x 1-1/4	10
4.2	6 x 4-1/2	4
4,3	9 x 4-1/2 avec angle (voir dessin)	1
4,4	4-1/2 x 4-1/2 x 1-1/4	2
4,5	9 x 3 avec angle (voir dessin)	1

Utilisez la référence 832-0550 pour commander des briques individuelles. Donnez les dimensions de la brique ou copiez cette page et marquez la brique voulue avant de vous rendre chez votre concessionnaire.

REMARQUE : Le système d'élimination des cendres n'est disponible que pour le modèle à décrochement supérieur, pas pour le Millennium.

E. Démontage du déflecteur

1. Enlevez les cendres de la boîte à feu, en éteignant toutes les braises chaudes avant leur mise au rebut dans un récipient métallique.
2. La plaque-déflecteur est en deux parties. Quand la laine céramique isolante est en place, glissez une des parties du déflecteur par-dessus l'autre et sortez-la par l'ouverture de la porte, puis enlevez l'autre partie. **Figure 36.1**
3. Enlevez la laine céramique isolante.
4. Réinstallez les deux parties du déflecteur l'une après l'autre. Contrôlez que les deux parties du déflecteur affleurent le collecteur à tubes avant et qu'elles reposent sur tous les tubes. **Voir page 30.**
5. Pour réinstaller la laine céramique isolante, il est plus facile de la plier d'abord en deux. Placez-la sur la plaque du déflecteur, dépliez et lissez la laine céramique isolante. Recontrôlez l'emplacement de la plaque du déflecteur. **Figure 36.2.**

Figure 36.1 - Déflecteur

Figure 36.2 - Laine céramique isolante

F. Remplacement du disque d'arrêt

1. Localisez le support du disque d'arrêt dans l'angle inférieur gauche à l'arrière du poêle. **Figure 36.3**
2. Le support est fixé au poêle par un aimant. Tirez le support vers le bas en l'éloignant du poêle pour exposer le disque d'arrêt.
3. Tirez le disque d'arrêt et les connexions à cosses rectangulaires vers le haut pour les sortir du support comme illustré à la **figure 36.4.**
4. Enlevez les 2 vis du disque d'arrêt au moyen d'un tournevis à tête cruciforme, puis déconnectez le disque d'arrêt des connecteurs à cosses rectangulaires. Remplacez-le par un nouveau disque d'arrêt et connectez-le.
5. Repoussez le disque d'arrêt et les cosses rectangulaires dans le support et remontez le support sur le poêle.

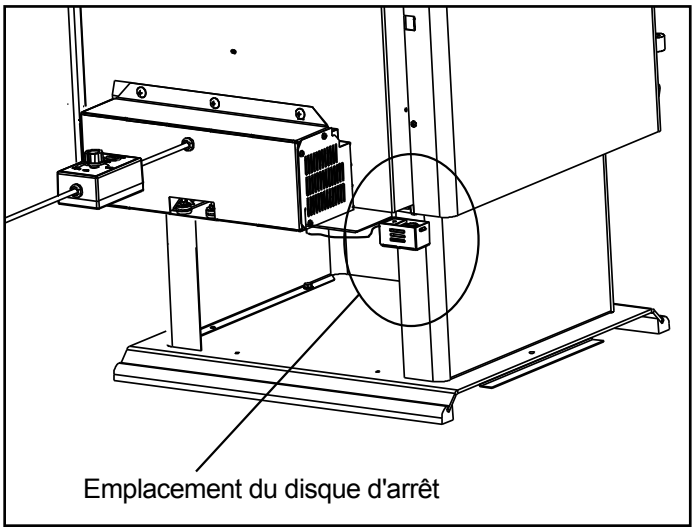

Figure 36.3

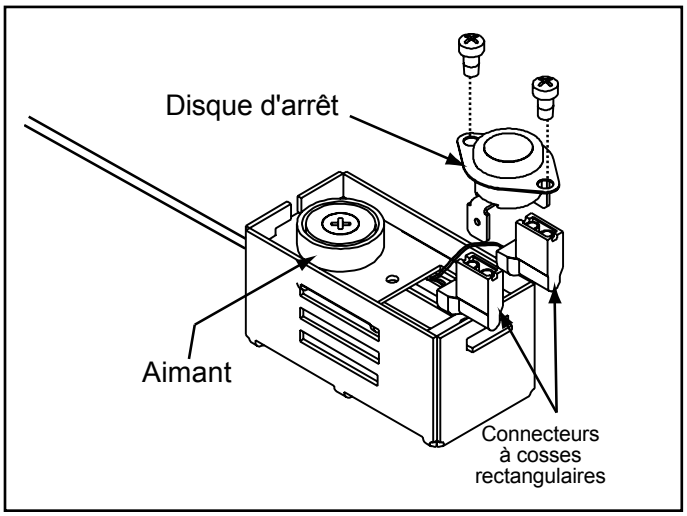

Figure 36.4

G. Remplacement de l'ensemble de tubes

Démontage de l'ensemble des tubes

1. Enlevez le blindage droit en dévissant les 2 vis arrière au moyen d'un tournevis à tête cruciforme.
2. Enlevez les 4 vis du couvercle d'accès au canal et enlevez le couvercle.
3. Enlevez les 2 écrous du canal situés dans la chambre au moyen d'une clé à douilles de 11 mm (7/16 po). Sortez l'ensemble de tubes.

REMARQUE : Recouvrez les boulons d'huile pénétrante pendant 15 minutes minimum avant d'essayer de les enlever.

Remplacement de l'ensemble de tubes

1. Glissez un joint sur chaque tube.
2. Glissez l'ensemble de tubes dans la face latérale de la boîte à feu et insérez chaque tube dans le trou correspondant du support de l'ensemble, en commençant par le trou arrière.
3. Contrôlez que le canal à tubes affleure la face latérale du poêle, fixez-le avec les écrous du canal.
4. Réinstallez le couvercle du canal et le blindage latéral.

REMARQUE : Dégagement pour l'entretien du poêle

Pour remplacer l'ensemble de tubes, un dégagement de 483 mm (19 pouces) est nécessaire sur le côté droit du poêle pour pouvoir enlever les tubes sans déplacer le poêle.

Si un tel espace n'est pas disponible, le poêle devra être déconnecté de la cheminée pour pouvoir procéder au remplacement des tubes.

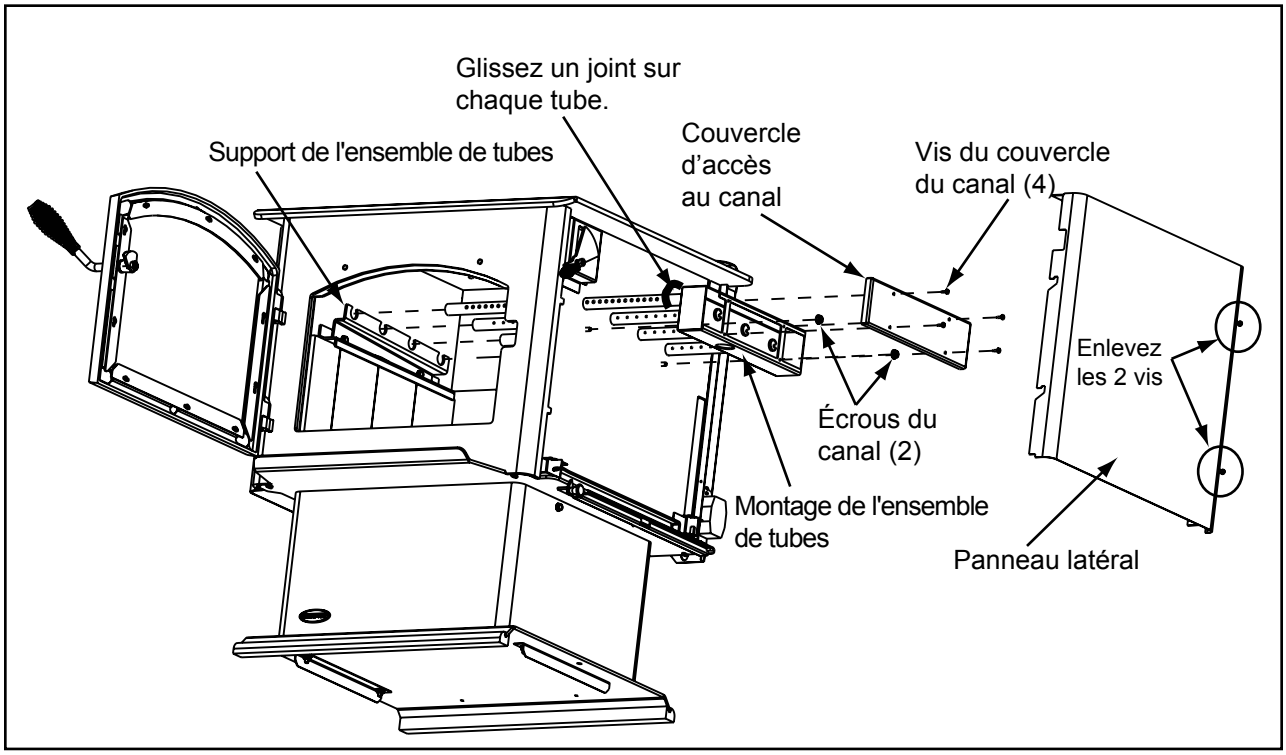

Figure 37.1

10 Dépannage

Avec une installation, utilisation et entretien adéquats, votre poêle fonctionnera sans problème pendant de nombreuses années. Si vous rencontrez des problèmes de fonctionnement, ces directives de dépannage permettront au technicien d'entretien de localiser et d'éliminer la panne.

Problèmes pour démarrer un feu	Cause possible	Solution
Impossible de démarrer un feu Fumée excessive ou propagation Brûle trop lentement Couve, grésille	Pas suffisamment de petit bois/papier ou aucun petit bois/papier	Utilisez du petit bois sec, plus de papier. Disposez le petit bois et les bûches de façon à faciliter la circulation de l'air.
	Air insuffisant pour que le feu s'alimente	Vérifiez si le chapeau/carénage est restreint.
		Ouvrez le kit d'air extérieur (si installé).
		Vérifiez l'obstruction du conduit de fumée.
		Préchauffez le conduit de fumée avant de faire le feu (reportez-vous à la section Préparation d'un feu).
		Vérifiez pour une hauteur de ventilation adéquate (reportez-vous à la section Assemblage de la cheminée).
		Ouvrez une fenêtre en-dessous de l'appareil en direction du vent.
	Le bois est trop mouillé, trop gros	Utilisez du bois sec (reportez-vous à la section combustible au bois).
	Un lit de charbon est non établi avant d'ajouter du bois	Commencez avec du papier et du petit bois pour faire un lit de charbon (reportez-vous à la section Allumer un feu).
	Obstruction du conduit de fumée, comme des nids d'oiseau ou des feuilles dans l'abat-vent.	Inspectez la cheminée pour déceler toutes traces de créosote et faites-la nettoyer par une entreprise de ramonage de cheminées certifiée.
	Contre-tirage ou pression négative Les ventilateurs de tirage créent une dépression	N'utilisez pas les ventilateurs d'évacuation pendant l'allumage (reportez-vous à la section Pression négative).
		Ouvrez une fenêtre en-dessous de l'appareil en direction du vent.
Le bois brûle trop rapidement	Bois extrêmement sec ou tendre	Mélange de bois dur.
		Mélangez avec du bois moins sec après avoir démarré le feu. (reportez-vous à la section Combustible à base de bois).
	Sur-tirage	Vérifiez que la hauteur de ventilation soit appropriée ; une hauteur verticale excessive crée un sur-tirage.
		Vérifiez l'emplacement du bout du conduit d'évacuation (référez-vous à la section des exigences concernant la cheminée).
	La porte du système d'évacuation des cendres n'est pas fermée complètement.	La vis de réglage de la poignée a pivoté sur la tige de la porte des cendres - Suivez les instructions d'installation
	Des cendres demeurent sur la porte du système d'évacuation des cendres	Aucune étanchéité n'est créée. Nettoyez le dessus de la porte du système d'évacuation des cendres pour obtenir l'étanchéité.

A. Vues éclatées et pièces détachées

QUADRA-FIRE®

Service Parts **31M-ACC**

Millennium - Wood Stove
Advanced Combustion Control (ACC)

Beginning Manufacturing Date: July 2006
Ending Manufacturing Date: Active

31M-ACC-MBK (7/06 - Active),
31M-ACC-GT (7/06 - 10/06), 31M-ACC-NT (7/06 - 10/06)

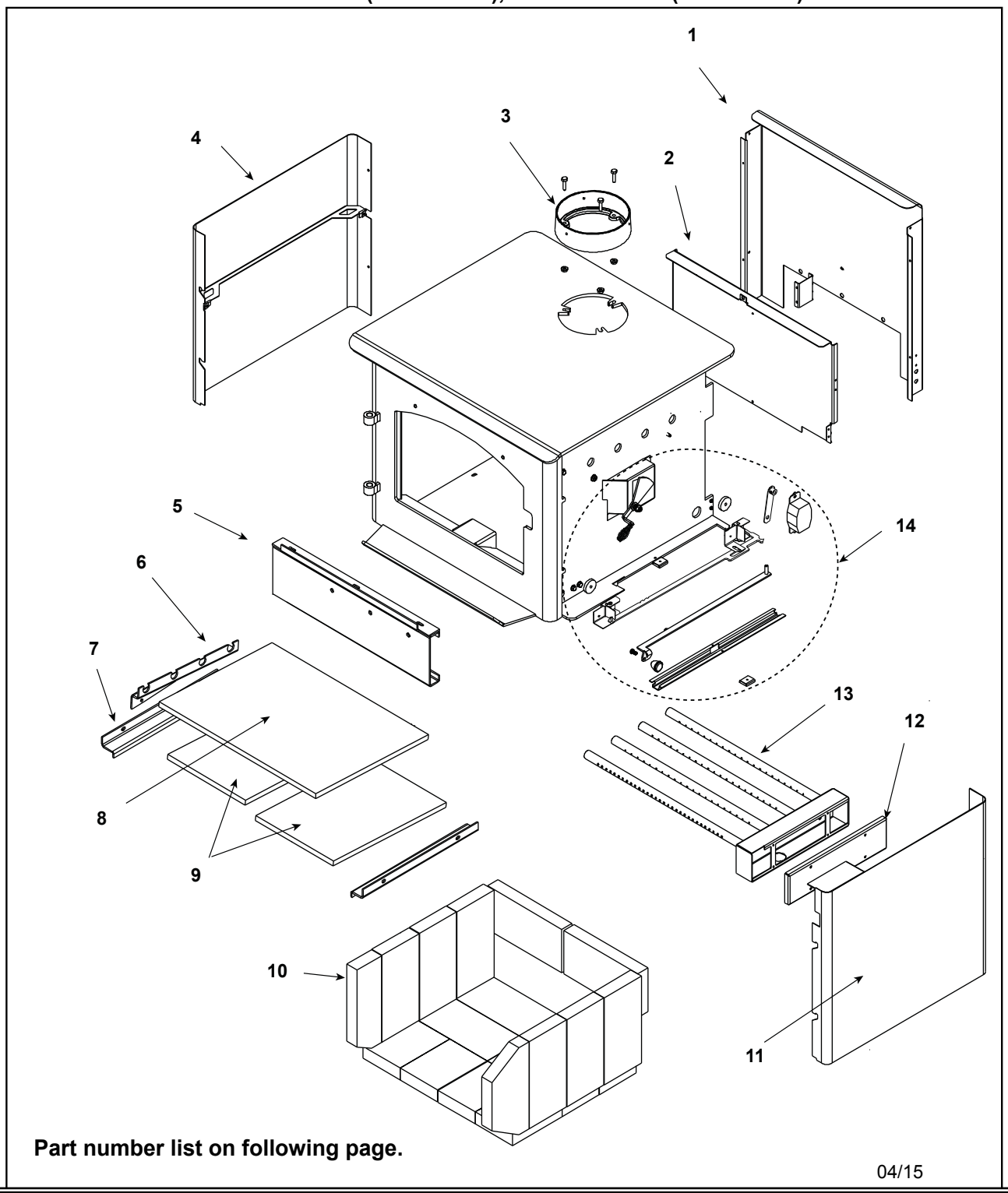

Part number list on following page.

04/15

Beginning Manufacturing Date: July 2006
Ending Manufacturing Date: Active

IMPORTANT: THIS IS DATED INFORMATION. When requesting service or replacement parts for your appliance please provide model number and serial number. All parts listed in this manual may be ordered from an authorized dealer.

ITEM	DESCRIPTION	COMMENTS	PART NUMBER	Stocked at Depot
1	Air Channel, Convection w/Bracket (Retain Original SN Label)		SRV7033-144	
2	Air Supply Back		SRV7033-134	
3	Flue Collar		SRV7000-302	Y
4	Panel Assembly, Side, Left		7033-019	
5	Rear Channel Assembly		7033-002	Y
6	Tube Support Rack		7033-148	
7	Brick Retainer		7033-149	
8	Ceramic Fiber Blanket, 1/2“ Thick (19” W x 13-3/4” H)		832-3390	Y
9	Baffle Board - 9-1/2 in W x 13-3/4 in H	Pkg of 2	SRV7033-209	Y

 # 10 Brick Set

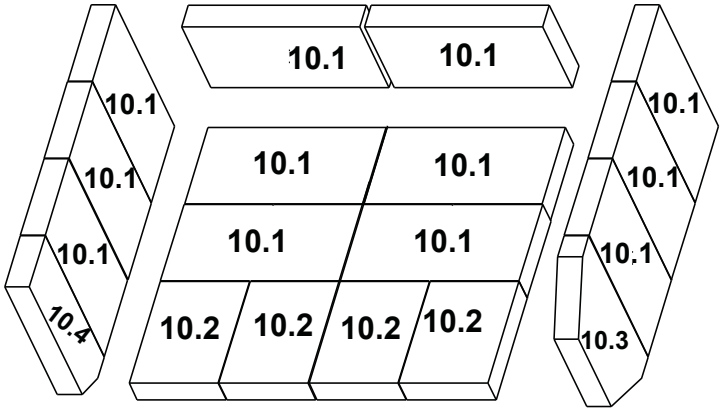

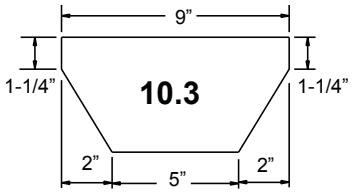

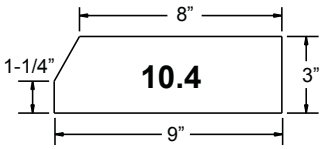

10	Brick Assembly - Complete Set	Pkg of 18	SRV7033-006	
10.1	Brick, 9 x 4-1/2 x 1-1/4”	Qty. 12 Req.		
10.2	Brick, 6 x 4-1/2 x 1-1/4”	Qty. 4 Req.		
10.3	Brick, 9 x 4-1/2 x 1-1/4” w/angles, see diagram	Qty. 1 Req.		
10.4	Brick, 9 x 3 x 1-1/4” w/angle, see diagram	Qty. 1 Req.		
	Brick, Uncut	Pkg of 1	832-0550	
		Pkg of 6	832-3040	
11	Panel Assembly, Side, Right		7033-017	
12	Tube Channel Top - Tube Channel Access Cover		SRV7033-237	
13	Tube, Channel Assembly	Manifold Tubes	SRV7033-023	Y

Additional service part numbers appear on following page.

Beginning Manufacturing Date: July 2006
Ending Manufacturing Date: Active

IMPORTANT: THIS IS DATED INFORMATION. When requesting service or replacement parts for your appliance please provide model number and serial number. All parts listed in this manual may be ordered from an authorized dealer.

#14 Burn Rate Controls & Accociated Parts

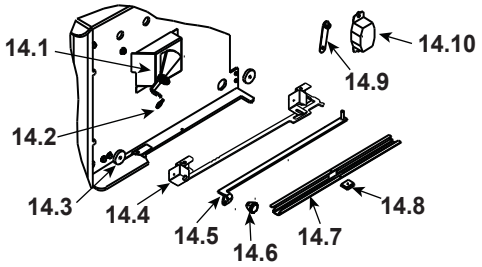

ITEM	DESCRIPTION	COMMENTS	PART NUMBER	Stocked at Depot
14.1	Burn Rate Control Assembly		7033-033	Y
14.2	Spring Handle, 1/4”, Gold	Pre SN 0071959142	832-0630	Y
	Spring Handle, 1/4”, Nickel		250-8340	Y
	Spring Handle, 1/4”, Black	Post SN 0071959142	SRV7000-614	Y
14.3	Door Gasket - Front & Rear Air Timer Doors		7033-282	Y
14.4	Timer Air Control Assembly		SRV7033-052	Y
	Rear Air Door Assembly		7033-024	Y
14.5	Rear Air Control Arm Assembly		7033-035	Y
14.6	Start-Up Control Knob		7000-343	
14.7	Air Control Rod Guide		7033-210	
14.8	Latch, Magnet	For Air Control	229-0631	
14.9	Timer Arm Assembly		7033-034	Y
14.10	Timer (Only) Replacement Assembly		SRV480-1940	Y

#15 Pedestal Assembly

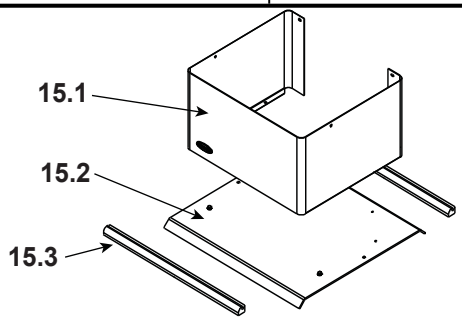

15.1	Pedestal Riser		7033-207	
15.2	Pedestal Base		7033-163	
15.3	Strip, Oak Trim	Pkg of 2	832-0560	

#16 Baffle Protection channel

Side view

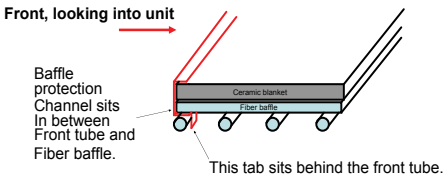

16	Baffle Protection channel		SRV7033-298	

Additional service part numbers appear on following page

Beginning Manufacturing Date: July 2006
Ending Manufacturing Date: Active

#17 Door Assembly

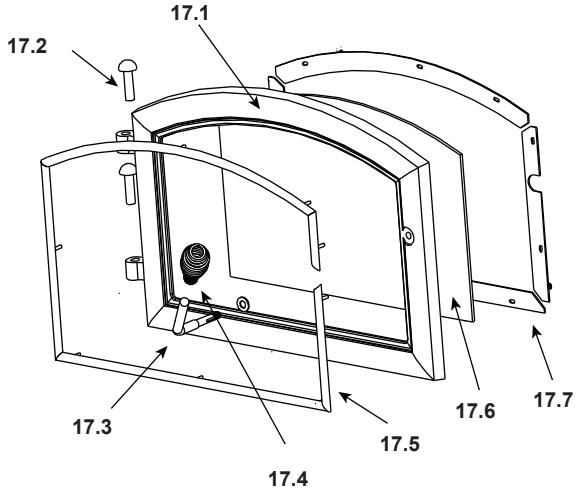

IMPORTANT: THIS IS DATED INFORMATION. When requesting service or replacement parts for your appliance please provide model number and serial number. All parts listed in this manual may be ordered from an authorized dealer.

ITEM	DESCRIPTION	COMMENTS	PART NUMBER	Stocked at Depot
17.1	Door Assembly	Black	DR-31/43BK-FH	
		No longer available	832-1912	
		Nickel Trim	DR-31/43NL-FH	
17.2	Hinge Pins, 1/2”	Gold (Pkg of 2)	832-0250	
		Nickel (Qty 2 req)	430-5320	
		Black (Pkg of 2)	7000-606/2	
17.3	Door Handle Assembly		832-0540	
	Cam Latch		430-1141	
	Key, Cam Latch		430-1151	
	Nut, Locking Door Handle	Pkg of 24	226-0100/24	**Y**
	Screw, Flat Head Philips 8-32 X 1/2	Pkg of 10	832-0860	**Y**
	Washer, Sae, 3/8	Pkg of 3	832-0990	**Y**
17.4	Spring Handle, Door 1/2”	Gold	832-0620	**Y**
		Nickel	250-8330	**Y**
		Black	SRV7000-613	**Y**
17.5	Trim, Ring, Door	**No longer available**	430-2682	
		No longer available	430-5340	
17.6	Door Glass Assembly - 15-1/2 in. W x 13-3/8 in H		7000-012	**Y**
17.7	Glass Frame Set	4 Pieces	832-0350	
	Component Pack (Includes Spring Handles (1) 1/2” & (2) 1/4”, (2) Hinge Pins, Quadra-Fire Logo)	Gold Trim Doors	436-5350	
		Nickel Trim Doors	436-5360	
	Gasket, Glass Tape - Field Cut to Size	5 Ft	832-0460	**Y**
	Rope, Door, 3/4” X 84” - Field Cut to Size	7 Ft	832-1680	**Y**
	Label, Burn Rate Air Control		7033-160	
	Label, Start-Up Air Control		7033-166	

Additional service part numbers appear on following page.

Beginning Manufacturing Date: July 2006
Ending Manufacturing Date: Active

IMPORTANT: THIS IS DATED INFORMATION. When requesting service or replacement parts for your appliance please provide model number and serial number. All parts listed in this manual may be ordered from an authorized dealer.

ITEM	DESCRIPTION	COMMENTS	PART NUMBER	Stocked at Depot
	Blower, Convection - Replacement Blower		812-4900	Y
	Hinge Pins, 1/2”, Gold	Pre SN 0071959142	832-0250	
	Hinge Pins, 1/2”, Nickel		430-5320	
	Hinge Pins, 1/2”, Black	Post SN 0071959142	7000-606/2	
	Logo, Quadra-Fire	Gold	200-3180	
		Nickel	200-3240	
	Spring Handle, 1/2”, Gold	Pre SN 0071959142	832-0620	Y
	Spring Handle, 1/2”, Nickel		250-8330	Y
	Spring Handle, 1/2”, Black	Post SN 0071959142	SRV7000-613	Y
	Spring Handle, 1/4”, Gold	Pre SN 0071959142	832-0630	Y
	Spring Handle, 1/4”, Nickel		250-8340	Y
	Spring Handle, 1/4”, Black	Post SN 0071959142	SRV7000-614	Y
	Component Pack (Includes Touch-Up Paint, Spring Handles (1) 1/2” and (2) 1/4”, Trimount Plug, Owners Manual and Warranty Card).	Black & Gold Trim	7033-027	
		Nickel Trim	7033-029	
	Paint Touch-Up		812-0910	
	Plug, Trimount, .250”	Pkg of 24	229-0880/24	Y
	Door Handle Assembly		832-0540	Y
	Upgrade, Door, Nickel		UK-DRNL	
	Gasket, Manifold	Pkg of 4	7038-168/4	Y
	ACCESSORIES			
	Blower Assembly		BK-ACC	
	Blower Control Box w/Switch		SRV7000-194	Y
	Component Pack		7033-051	
	Snap Disc Bracket Assembly		SRV7033-036	
	Snap Disc, # 1, Convection Blower		SRV230-0470	Y
	Wire Harness, Blower		7033-262	
	Outside Air Kit, Floor & Rear		OAK-ACC	
	Outside Air Collar Assembly		7033-039	
	Outside Air Shield		33271	Y
	Outside Air Cover Plate Assembly		SRV7033-041	Y
	FASTENERS			
	Avk Rivnut Repair Kit - 1/4-20 & 3/8-16 Rivnut Tools		RIVNUT-REPAIR	Y
	Bolt, Hex Head, 1/4-20 x 1	Pkg of 10	25221A/10	Y
	Button Head 1/4-20 x .5	Pkg of 20	32328/20	Y
	Nut, Keps Lock, 10-32	Pkg of 40	226-0050/40	Y
	Nut, Keps Lock, 8-32	Pkg of 40	226-0060/40	Y
	Nut, Ser Flange Small 1/4-20	Pkg of 24	226-0130/24	Y
	Screw, Sheet Metal #8 x 1/2 S-Grip	Pkg of 40	12460/40	Y
	Washer, 1/4 Sae	Pkg of 24	28758/24	Y

B. Vues éclatées et pièces détachées

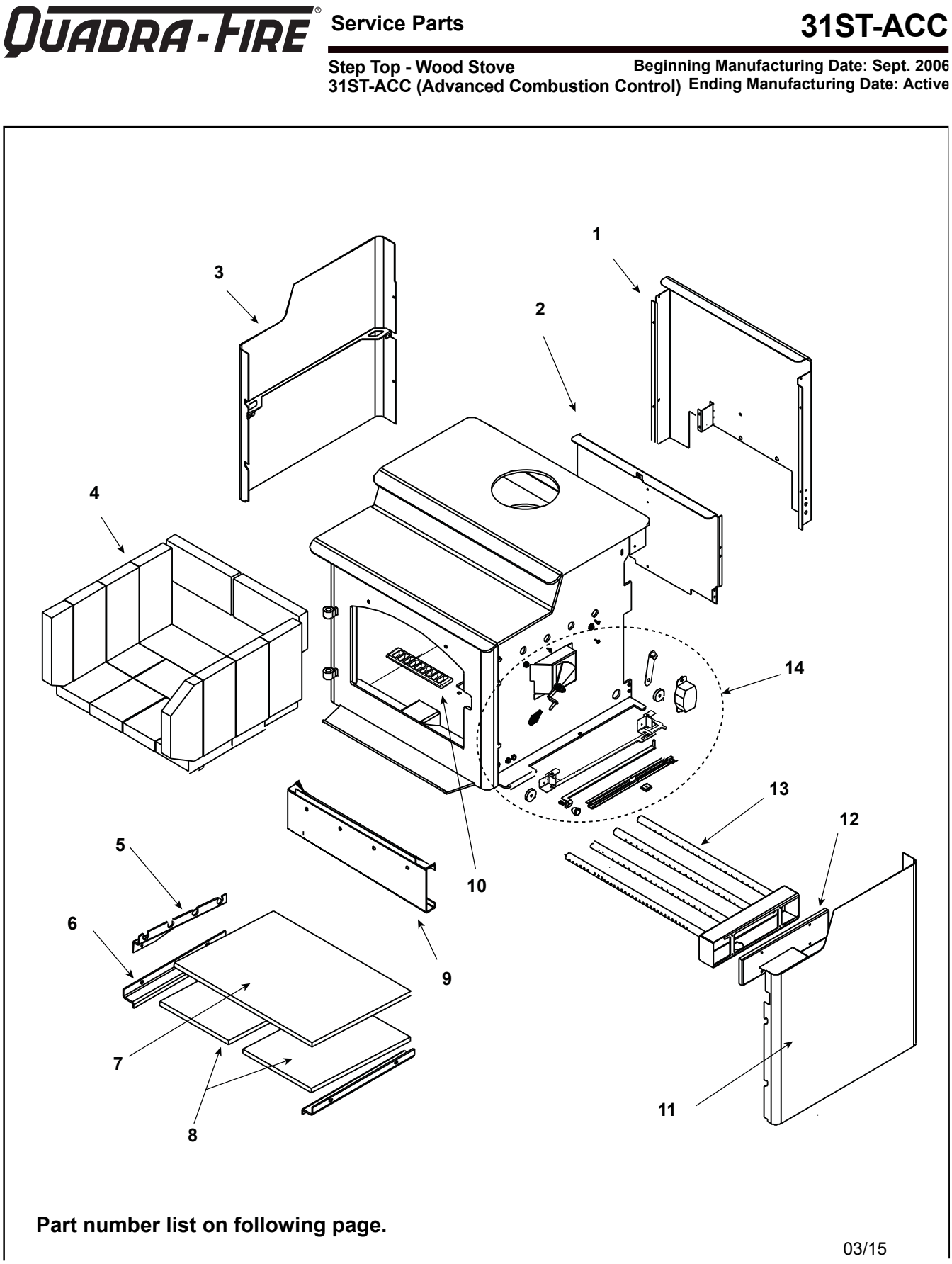

Beginning Manufacturing Date: Sept. 2006
Ending Manufacturing Date: Active

IMPORTANT: THIS IS DATED INFORMATION. Parts must be ordered from a dealer or distributor. **Hearth and Home Technologies does not sell directly to consumers**. Provide model number and serial number when requesting service parts from your dealer or distributor.

ITEM	DESCRIPTION	COMMENTS	PART NUMBER	Stocked at Depot
1	Air Channel, Convection w/Bracket (Retain Original SN Label)		SRV7033-144	
2	Air Supply Back		SRV7033-134	
3	Panel Assembly, Side, Left		7033-038	

#4 Brick Set Assembly

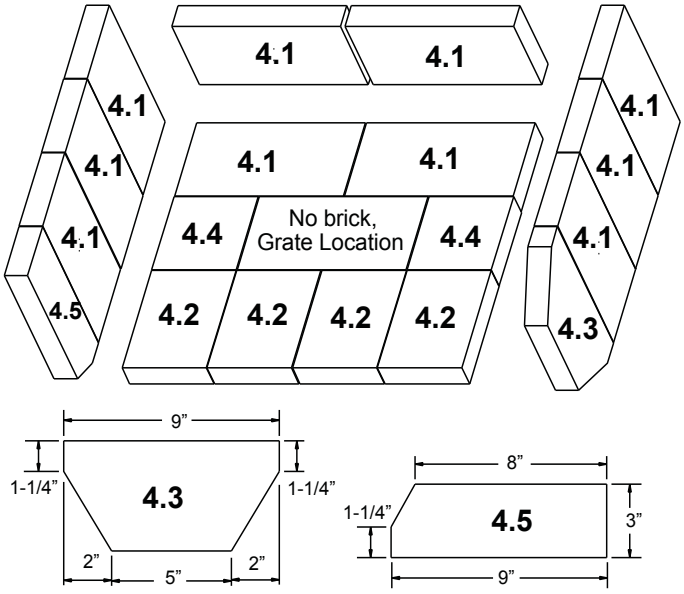

4	Brick Assembly - Complete Set	Pkg of 18	SRV7033-032	
4.1	Brick, 9 x 4-1/2 x 1-1/4”	Qty. 10 Req.		
4.2	Brick, 6 x 4-1/2 x 1-1/4”	Qty. 4 Req.		
4.3	Brick, 9 x 4-1/2 x 1-1/4” w/angles, see diagram	Qty. 1 Req.		
4.4	Brick, 4-1/2 x 4-1/2 x 1-1/4”	Qty. 2 Req.		
4.5	Brick, 9 x 3 x 1-1/4” w/angle, see diagram	Qty. 1 Req.		
	Brick, Uncut	Pkg of 1	832-0550	
		Pkg of 6	832-3040	
5	Tube Support Rack		7033-148	
6	Brick Retainer		7033-149	
7	Ceramic Fiber Blanket, 1/2“ Thick (19” W x 13-3/4” H)		832-3390	**Y**
8	Baffle Board - 9-1/2 in W x 13-3/4 in H	Pkg of 2	SRV7033-209	**Y**
9	Rear Channel Assembly		7033-002	**Y**
10	Access Cover		SRV7038-196	
	Handle, Access Cover		SRV7038-197	
11	Panel Assembly, Side, Right		7033-037	
12	Tube Channel Top - Tube Channel Access Cover		SRV7033-237	
13	Tube, Channel Assembly	Manifold Tubes	SRV7033-023	**Y**

Additional service part numbers appear on following page.

Beginning Manufacturing Date: Sept. 2006
Ending Manufacturing Date: Active

#14 Burn Rate Control Assembly

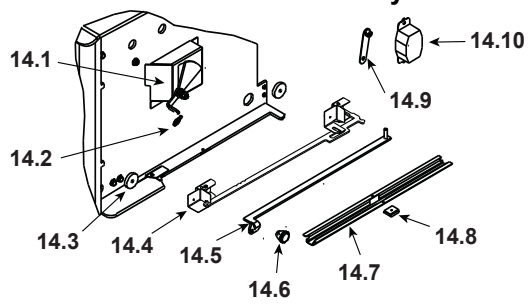

#15 Leg Assembly

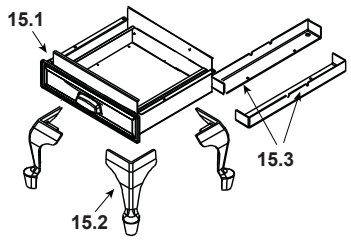

#16 Pedestal Assembly

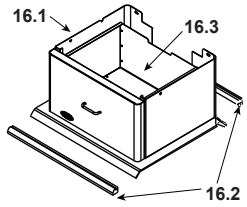

IMPORTANT: THIS IS DATED INFORMATION. Parts must be ordered from a dealer or distributor. **Hearth and Home Technologies does not sell directly to consumers**. Provide model number and serial number when requesting service parts from your dealer or distributor.

ITEM	DESCRIPTION	COMMENTS	PART NUMBER	Stocked at Depot
14.1	Burn Rate Control Assembly		7033-033	Y
14.2	Spring Handle, Air Control 1/4”	Black (Qty 1)	SRV7000-614	Y
		Gold (Pkg of 2)	832-0630	Y
		Nickel (Qty 2 req)	250-8340	Y
14.3	Door Gasket - Front & Rear Air Timer Doors		7033-282	Y
14.4	Timer Air Control Assembly		SRV7033-052	Y
	Rear Air Door Assembly		7033-024	Y
14.5	Rear Air Control Arm Assembly		7033-035	Y
14.6	Start-Up Control Knob		7000-343	
14.7	Air Control Rod Guide		7033-210	
14.8	Latch, Magnet	For Air Control	229-0631	
14.9	Timer Arm Assembly		7033-034	Y
14.10	Timer (Only) Replacement Assembly		SRV480-1940	Y
15.1	Ash Pan Assembly		7033-008	
	Ash Pan Leg - ARS		7033-050	
15.2	Legs, Queen Anne	Black	831-1240	
		Gold	831-1250	
		Nickel	LEGS-QANL	
15.3	Leg Mount Brackets	Pkg of 2	SRV7033-183	
	Pedestal	For Air Control	PED-3143	
16.1	Pedestal Assembly		7033-013	
16.2	Strip, Oak Trim		832-0560	
	Door Assembly - ARS		SRV7033-015	Y
	Ash Pan Door Handle - ARS		7033-274	
16.3	Ashpan Assembly		7033-010	
	Component Pack (Includes Gasket for Ash Removal, Magnet and Fasteners)	Leg	7033-048	
		Pedestal	7033-045	
	Gasket - ARS		SRV7033-296	Y
	Latch, Handle Assembly - ARS		SRV7033-047	Y
	Magnet Round		SRV7000-140	Y

Additional service part numbers appear on following page.

Beginning Manufacturing Date: Sept. 2006
Ending Manufacturing Date: Active

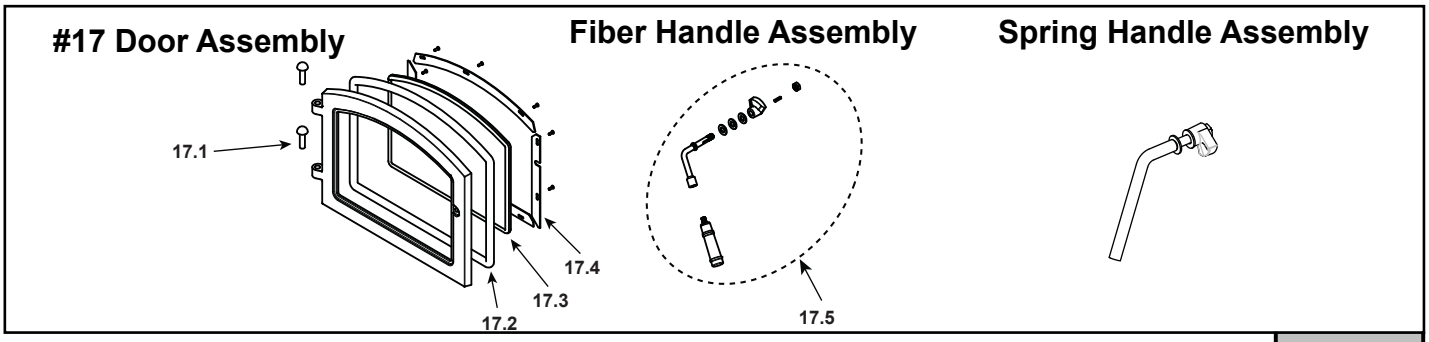

IMPORTANT: THIS IS DATED INFORMATION. Parts must be ordered from a dealer or distributor. **Hearth and Home Technologies does not sell directly to consumers**. Provide model number and serial number when requesting service parts from your dealer or distributor.

ITEM	DESCRIPTION	COMMENTS	PART NUMBER	Stocked at Depot
17	Door Assembly	Black	DR-31/43BK-FH	
		Nickel	DR-31/43NL-FH	
17.1	Hinge Pins, 1/2”	Black (Pkg of 2)	7000-606/2	
		Gold (Pkg of 2)	832-0250	
		Nickel (Qty 2 req)	430-5320	
17.2	Rope, Door, 3/4” X 84” - Field Cut to Size	7 Ft	832-1680	Y
17.3	Door Glass Assembly - 15-1/2 in. W x 13-3/8 in H		7000-012	Y
	Gasket, Glass Tape - Field Cut to Size	5 Ft	832-0460	Y
17.4	Glass Frame Set	4 Pieces	832-0350	
17.5	Door Handle Assembly	Spring	832-0540	Y
		Fiber	SRV7033-071	
	Spring Handle, Door 1/2”	Gold	832-0620	Y
		Nickel	250-8330	Y
	Cam Latch		430-1141	
	Key, Cam Latch		430-1151	
	Nut, Locking Door Handle	Pkg of 24	226-0100/24	Y
	Screw, Flat Head Philips 8-32 X 1/2	Pkg of 10	832-0860	Y
	Washer, Sae, 3/8	Pkg of 3	832-0990	Y
	Trim, Ring, Door	**No longer available**	430-2682	
		No longer available	430-5340	
	Upgrade, Door, Nickel		UK-DRNL	

Side view

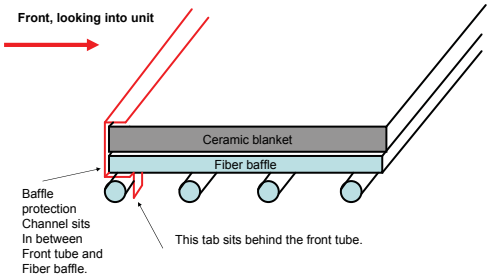

18	Baffle Protection Channel		SRV7033-298	

Additional service part numbers appear on following page.

Beginning Manufacturing Date: Sept. 2006
Ending Manufacturing Date: Active

IMPORTANT: THIS IS DATED INFORMATION. Parts must be ordered from a dealer or distributor. **Hearth and Home Technologies does not sell directly to consumers**. Provide model number and serial number when requesting service parts from your dealer or distributor.

ITEM	DESCRIPTION	COMMENTS	PART NUMBER	Stocked at Depot
	Blower, Convection - Replacement Blower		812-4900	Y
	Channel, Ash Removal	Step-Top	7033-172	
	Component Pack (Includes Spring Handles (1) 1/2" & (2) 1/4", (2) Hinge Pins, Quadra-Fire Logo)	Gold Trim Doors	436-5350	
		Nickel Trim Doors	436-5360	
	Hinge Pins, 1/2" (Qty 2)	Gold	832-0250	
		Nickel	430-5320	
	Logo, Quadra-Fire, Black	Pkg of 10	7000-694/10	
	Spring Handle, 1/4"	Gold (Pkg of 2)	832-0630	Y
		Nickel (Qty 2 req)	250-8340	Y
	Component Pack, Step Top, (Touch-Up Paint, Owners Manual & Warranty Card). Spring Handles in Door Assembly.		7033-043	
	Component Pack (Includes Touch-Up Paint, Spring Handles (1) 1/2" and (2) 1/4", Trimount Plug, Owners Manual and Warranty Card).	Black & Gold Trim	7033-027	
		Nickel Trim	7033-029	
	Paint Touch-Up		812-0910	
	Plug, Trimount, .250"	Pkg of 24	229-0880/24	Y
	Gasket, Manifold	Pkg of 4	7038-168/4	Y
	Label, Burn Rate Air Control		7033-160	
	Label, Start-Up Air Control		7033-166	
	ACCESSORIES			
	Blower Assembly		BK-ACC	
	Blower Control Box w/Switch		SRV7000-194	Y
	Component Pack		7033-051	
	Snap Disc Bracket Assembly		SRV7033-036	
	Snap Disc, # 1, Convection Blower		SRV230-0470	Y
	Wire Harness, Blower		7033-262	
	Leg Kit & Ash Removal System (ARS)	Black	LEG-3143-BK	
		No longer available	LEG-3143-GD	
		Nickel	LEG-3143-NL	
	Outside Air Kit, Floor & Rear		OAK-ACC	
	Outside Air Collar Assembly		7033-039	
	Outside Air Shield		33271	Y
	Outside Air Cover Plate Assembly		SRV7033-041	Y
	FASTENERS			
	Bolt, Hex Head, 1/4-20 x 1	Pkg of 10	25221A/10	Y
	Button Head 1/4-20 x .5	Pkg of 20	32328/20	Y
	Nut, Keps Lock, 10-32	Pkg of 40	226-0050/40	Y
	Nut, Keps Lock, 8-32	Pkg of 40	226-0060/40	Y
	Nut, Ser Flange Small 1/4-20	Pkg of 24	226-0130/24	Y
	Screw, Sheet Metal #8 x 1/2 S-Grip	Pkg of 40	12460/40	Y

C. Vues éclatées et pièces détachées

QUADRA-FIRE Service Parts **31M-ACC-LE**

Beginning Manufacturing Date: Sept. 2014
Ending Manufacturing Date: Active

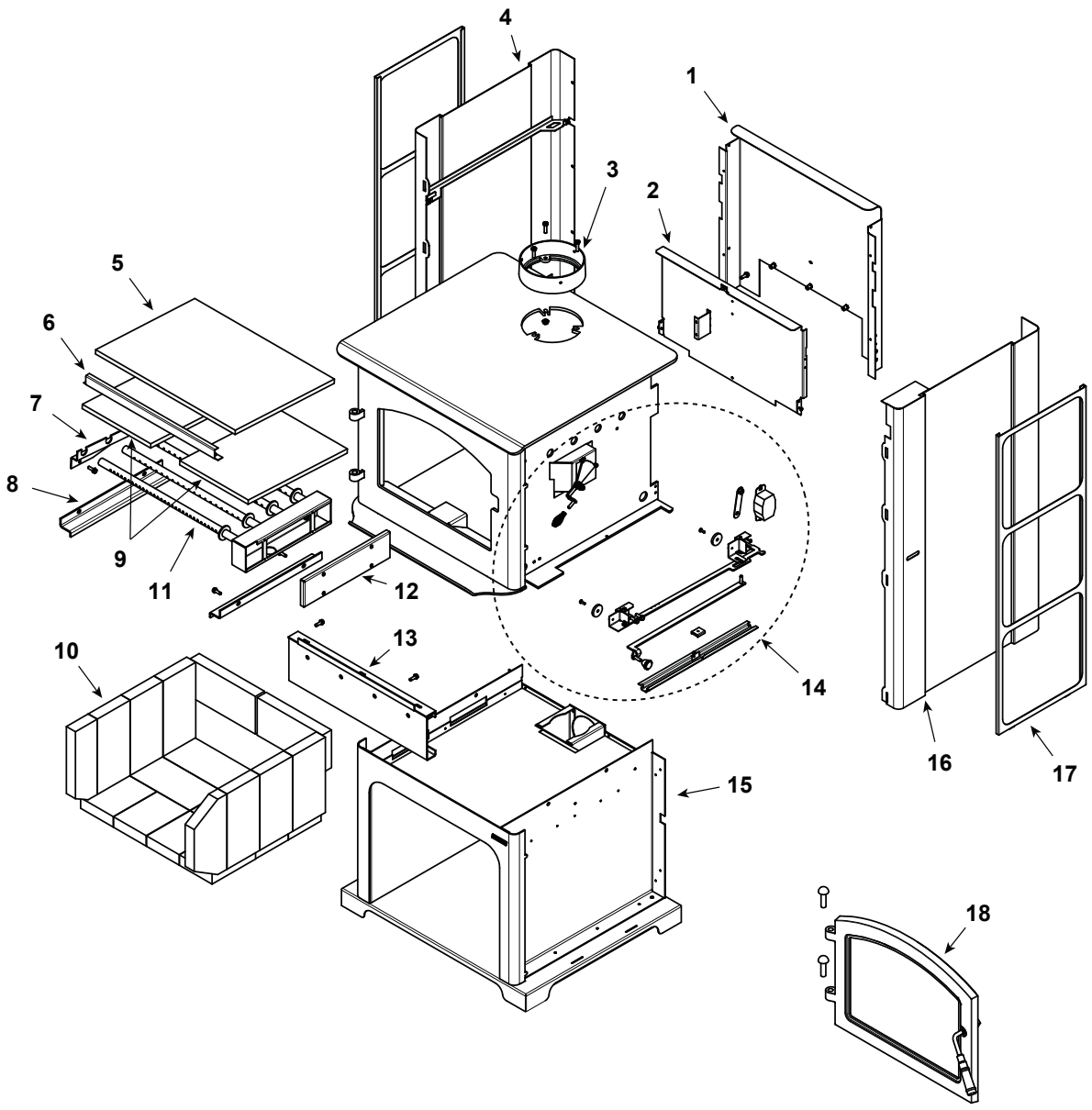

Part number list on following page.

04/15

QUADRA-FIRE

QUADRA-FIRE® **Service Parts**

31M-ACC-LE

Beginning Manufacturing Date: Sept. 2014
Ending Manufacturing Date: Active

IMPORTANT: THIS IS DATED INFORMATION. Parts must be ordered from a dealer or distributor. **Hearth and Home Technologies does not sell directly to consumers**. Provide model number and serial number when requesting service parts from your dealer or distributor.

ITEM	DESCRIPTION	COMMENTS	PART NUMBER	Stocked at Depot
1	Air Channel, Convection w/Bracket (Retain Original SN Label)		SRV7033-144	
2	Air Supply Back		SRV7033-134	
3	Flue Collar		SRV7000-302	
4	Panel Assembly, Side, Left		SRV7033-082	Y
5	Ceramic Fiber Blanket, 1/2” Thick		832-3390	
6	Baffle Protection Channel		SRV7033-298	
7	Tube Support Rack		7033-148	
8	Brick Retainer		7033-149	
9	Baffle Board	Pkg of 2	SRV7033-209	

#10 Brick Set Assembly

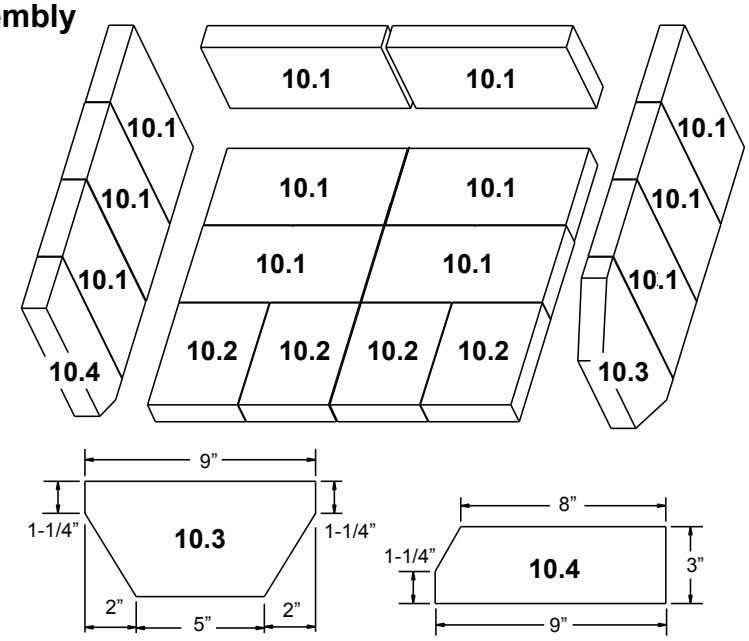

10	Firebrick Set, Complete Set		SRV7033-006	
10.1	Brick, 9 x 4-1/2 x 1-1/4”	Qty. 12 Req.		
10.2	Brick, 6 x 4-1/2 x 1-1/4”	Qty. 4 Req.		
10.3	Brick, 9 x 4-1/2 x 1-1/4” w/angles, see diagram	Qty. 1 Req.		
10.4	Brick, 9 x 3 x 1-1/4” w/angle, see diagram	Qty. 1 Req.		
	Brick, Uncut	Pkg of 1	832-0550	
		Pkg of 6	832-3040	
11	Tube, Channel Assembly		SRV7033-023	
12	Tube Channel Top		SRV7033-237	Y
13	Rear Channel Assembly		7033-002	Y
14.1	Burn Rate Control Assembly		7033-033	Y

QUADRA-FIRE® Service Parts

31M-ACC-LE

Beginning Manufacturing Date: Sept. 2014
Ending Manufacturing Date: Active

IMPORTANT: THIS IS DATED INFORMATION. Parts must be ordered from a dealer or distributor. **Hearth and Home Technologies does not sell directly to consumers**. Provide model number and serial number when requesting service parts from your dealer or distributor.

Stocked at Depot

#14 Burn Rate Control Assembly

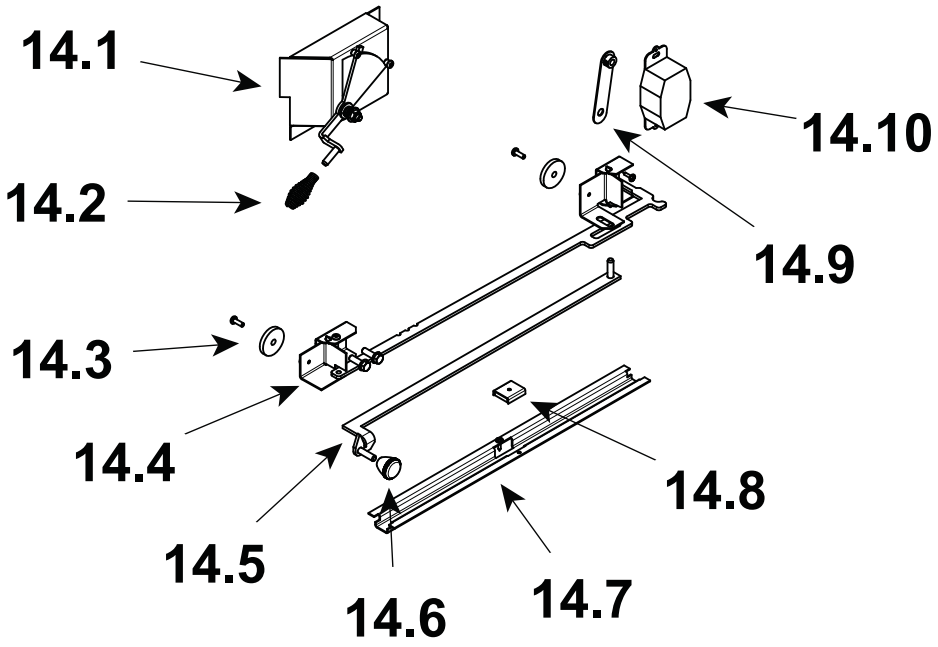

ITEM	DESCRIPTION	COMMENTS	PART NUMBER	Stocked at Depot
14.2	Spring Handle,1/4”		250-8340	Y
14.3	Door Gasket		7033-282	Y
14.4	Timer Air Control Assembly		SRV7033-052	Y
14.5	Control Arm Assembly, Rear Air		SRV7033-079	
14.6	Knob		7000-343	
14.7	Air Control Rod Guide		7033-210	
14.8	Latch, Magnet		229-0631	
14.9	Timer Arm Assembly		7033-034	Y
14.10	Timer (Only) Replacement Assembly		SRV480-1940	Y
15	Pedestal Assembly		SRV7033-072	
	Logo, Quadra-Fire	Pkg of 10	7000-649/10	
16	Panel Assembly, Side Right		SRV7033-080	
17	Tile Frame		SRV7033-324	

QUADRA-FIRE

QUADRA-FIRE

Service Parts

31M-ACC-LE

Beginning Manufacturing Date: Sept. 2014
Ending Manufacturing Date: Active

IMPORTANT: THIS IS DATED INFORMATION. Parts must be ordered from a dealer or distributor. **Hearth and Home Technologies does not sell directly to consumers**. Provide model number and serial number when requesting service parts from your dealer or distributor.

#18 Door Assembly

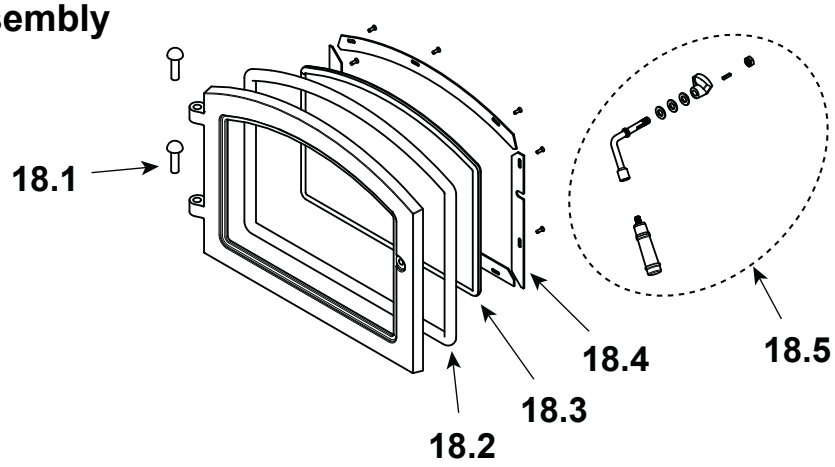

ITEM	DESCRIPTION	COMMENTS	PART NUMBER	Stocked at Depot
18	Door Assembly		DR-31/43BK-FH	
18.1	Hinge Pin, 1/2”		430-5320	
18.2	Rope, Door, 3/4” x 84”	7 Ft.	832-1680	**Y**
18.3	Door Glass Assembly		7000-012	**Y**
	Gasket, Glass Tape, 3/4” x 1/8”	5 Ft.	832-0460	**Y**
18.4	Glass Frame Set	4 pcs.	832-0350	
18.5	Door Handle Assembly		SRV7033-071	
	Door Handle		SRV7044-188	**Y**
	Fiber Handle		SRV7060-212	
	Washer, Sae, 3/8 (3 Ea)	Pkg of 3	832-0990	
	Cam Latch		430-1141	
	Key, Cam Latch		430-1151	
	Nut, 2-Wy Side-Lock Jam 3	Pkg of 24	226-0100/24	**Y**
	Screw Flat Head Philips 8-32 x 1/2	Pkg of 10	220-0490/12	**Y**
	Component Pack Assembly (Includes Touch-Up Paint, Handles, Owners Manual and Warrany Card)		SRV7033-083	
	Paint, Touch-Up		812-0910	

QUADRA-FIRE Service Parts

31M-ACC-LE

Beginning Manufacturing Date: Sept. 2014
Ending Manufacturing Date: Active

IMPORTANT: THIS IS DATED INFORMATION. Parts must be ordered from a dealer or distributor. **Hearth and Home Technologies does not sell directly to consumers**. Provide model number and serial number when requesting service parts from your dealer or distributor.

ITEM	DESCRIPTION	COMMENTS	PART NUMBER	Stocked at Depot
	ACCESSORIES			
	Blower Assembly		BK-ACC	
	Blower Control Box w/Switch		SRV7000-194	Y
	Component Pack		7033-051	
	Snap Disc Bracket Assembly		SRV7033-036	
	Snap Disc, # 1, Convection Blower		SRV230-0470	Y
	Wire Harness, Blower		7033-262	
	Outside Air Kit, Floor & Rear		OAK-ACC	
	Outside Air Collar Assembly		7033-039	
	Outside Air Shield		33271	Y
	Outside Air Cover Plate Assembly		SRV7033-041	Y

D. Garantie

Hearth & Home Technologies Inc.
LIMITED LIFETIME WARRANTY

Hearth & Home Technologies Inc., on behalf of its hearth brands (”HHT”), extends the following warranty for HHT gas, wood, pellet, coal and electric hearth appliances that are purchased from an HHT authorized dealer.

WARRANTY COVERAGE:

HHT warrants to the original owner of the HHT appliance at the site of installation, and to any transferee taking ownership of the appliance at the site of installation within two years following the date of original purchase, that the HHT appliance will be free from defects in materials and workmanship at the time of manufacture. After installation, if covered components manufactured by HHT are found to be defective in materials or workmanship during the applicable warranty period, HHT will, at its option, repair or replace the covered components. HHT, at its own discretion, may fully discharge all of its obligations under such warranties by replacing the product itself or refunding the verified purchase price of the product itself. The maximum amount recoverable under this warranty is limited to the purchase price of the product. This warranty is subject to conditions, exclusions and limitations as described below.

WARRANTY PERIOD:

Warranty coverage begins on the date of original purchase. In the case of new home construction, warranty coverage begins on the date of first occupancy of the dwelling or six months after the sale of the product by an independent, authorized HHT dealer/ distributor, whichever occurs earlier. The warranty shall commence no later than 24 months following the date of product shipment from HHT, regardless of the installation or occupancy date. The warranty period for parts and labor for covered components is produced in the following table.

The term “Limited Lifetime” in the table below is defined as: 20 years from the beginning date of warranty coverage for gas appliances, and 10 years from the beginning date of warranty coverage for wood, pellet, and coal appliances. These time periods reflect the minimum expected useful lives of the designated components under normal operating conditions.

Warranty Period		HHT Manufactured Appliances and Venting							Components Covered
Parts	Labor	Gas	Wood	Pellet	EPA Wood	Coal	Electric	Venting	
1 Year		X	X	X	X	X	X	X	All parts and material except as covered by Conditions, Exclusions, and Limitations listed
2 years				X	X	X			Igniters, electronic components, and glass
		X	X	X	X	X			Factory-installed blowers
			X						Molded refractory panels
3 years				X					Firepots and burnpots
5 years	1 year			X	X				Castings and baffles
7 years	3 years		X	X	X				Manifold tubes, HHT chimney and termination
10 years	1 year	X							Burners, logs and refractory
Limited Lifetime	3 years	X	X	X	X	X			Firebox and heat exchanger
90 Days		X	X	X	X	X	X	X	All replacement parts beyond warranty period

See conditions, exclusions, and limitations on next page.

WARRANTY CONDITIONS:

- This warranty only covers HHT appliances that are purchased through an HHT authorized dealer or distributor. A list of HHT authorized dealers is available on the HHT branded websites.
- This warranty is only valid while the HHT appliance remains at the site of original installation.
- Contact your installing dealer for warranty service. If the installing dealer is unable to provide necessary parts, contact the nearest HHT authorized dealer or supplier. Additional service fees may apply if you are seeking warranty service from a dealer other than the dealer from whom you originally purchased the product.
- Check with your dealer in advance for any costs to you when arranging a warranty call. Travel and shipping charges for parts are not covered by this warranty.

WARRANTY EXCLUSIONS:

This warranty does not cover the following:

- Changes in surface finishes as a result of normal use. As a heating appliance, some changes in color of interior and exterior surface finishes may occur. This is not a flaw and is not covered under warranty.
- Damage to printed, plated, or enameled surfaces caused by fingerprints, accidents, misuse, scratches, melted items, or other external sources and residues left on the plated surfaces from the use of abrasive cleaners or polishes.
- Repair or replacement of parts that are subject to normal wear and tear during the warranty period. These parts include: paint, wood, pellet and coal gaskets, firebricks, grates, flame guides, light bulbs, batteries and the discoloration of glass.
- Minor expansion, contraction, or movement of certain parts causing noise. These conditions are normal and complaints related to this noise are not covered by this warranty.
- Damages resulting from: (1) failure to install, operate, or maintain the appliance in accordance with the installation instructions, operating instructions, and listing agent identification label furnished with the appliance; (2) failure to install the appliance in accordance with local building codes; (3) shipping or improper handling; (4) improper operation, abuse, misuse, continued operation with damaged, corroded or failed components, accident, or improperly/incorrectly performed repairs; (5) environmental conditions, inadequate ventilation, negative pressure, or drafting caused by tightly sealed constructions, insufficient make-up air supply, or handling devices such as exhaust fans or forced air furnaces or other such causes; (6) use of fuels other than those specified in the operating instructions; (7) installation or use of components not supplied with the appliance or any other components not expressly authorized and approved by HHT; (8) modification of the appliance not expressly authorized and approved by HHT in writing; and/or (9) interruptions or fluctuations of electrical power supply to the appliance.
- Non-HHT venting components, hearth components or other accessories used in conjunction with the appliance.
- Any part of a pre-existing fireplace system in which an insert or a decorative gas appliance is installed.
- HHT's obligation under this warranty does not extend to the appliance's capability to heat the desired space. Information is provided to assist the consumer and the dealer in selecting the proper appliance for the application. Consideration must be given to appliance location and configuration, environmental conditions, insulation and air tightness of the structure.

This warranty is void if:

- The appliance has been over-fired or operated in atmospheres contaminated by chlorine, fluorine, or other damaging chemicals. Over-firing can be identified by, but not limited to, warped plates or tubes, rust colored cast iron, bubbling, cracking and discoloration of steel or enamel finishes.
- The appliance is subjected to prolonged periods of dampness or condensation.
- There is any damage to the appliance or other components due to water or weather damage which is the result of, but not limited to, improper chimney or venting installation.

LIMITATIONS OF LIABILITY:

- The owner's exclusive remedy and HHT's sole obligation under this warranty, under any other warranty, express or implied, or in contract, tort or otherwise, shall be limited to replacement, repair, or refund, as specified above. In no event will HHT be liable for any incidental or consequential damages caused by defects in the appliance. Some states do not allow exclusions or limitation of incidental or consequential damages, so these limitations may not apply to you. This warranty gives you specific rights; you may also have other rights, which vary from state to state. EXCEPT TO THE EXTENT PROVIDED BY LAW, HHT MAKES NO EXPRESS WARRANTIES OTHER THAN THE WARRANTY SPECIFIED HEREIN. THE DURATION OF ANY IMPLIED WARRANTY IS LIMITED TO DURATION OF THE EXPRESSED WARRANTY SPECIFIED ABOVE.

QUADRA-FIRE

COORDONNÉES :

Hearth & Home Technologies
1445 North Highway
Colville, WA 99114
Division de HNI INDUSTRIES

Veuillez contacter votre fournisseur Quadra-Fire pour toute question.
Pour obtenir le numéro de téléphone du distributeur Quadra-Fire le plus proche, connectez-vous à www.quadrafire.com

AVERTISSEMENT

NE PAS JETER CE MANUEL

- Il contient d'importantes instructions d'utilisation et d'entretien.
- Lisez, comprenez et suivez ces instructions pour garantir une installation et un fonctionnement sûrs.
- Ce manuel doit être confié aux personnes responsables de l'utilisation et du fonctionnement.

NE PAS JETER.

Nous vous recommandons de noter les informations pertinentes concernant votre poêle à bois 3100 (ACC) :

Date d'achat et d'installation : _____

Numéro de série : _____ L'emplacement sur l'appareil : _____

Fournisseur du produit : _____ Numéro de téléphone du fournisseur : _____

Remarques : _____

_____

_____

Ce produit peut être couvert par un ou plusieurs des brevets suivants : (États-Unis) 5341794, 5263471, 6688302, 7216645, 7047962 ou autres brevets américains et étrangers en attente.

HEARTH & HOME technologies